RZ_thermoflamm_977158-03_final.qxd:Layout 1 28.09.2012 9:01 Uhr Seite 1

GLORIA®

Geräte für Haus und Garten

THERMOFLAMM BIO PROFESSIONAL

- (DE) Betriebsanleitung
- (GB) Instructions for use
- (FR) Mode d'emploi
- (NL) Gebruiksaanwijzing
- (IT) Instruzioni per l'uso
- (ES) Instrucciones de uso
- (PT) Instruções de utilização
- (DK) Betjenningsvejledning
- (SV) Bruksanvisning
- (NO) Bruksanvisning
- (FI) Käyttöohje
- (CZ) Návod k obsluze
- (TR) Kullanım kılavuzu
- (RU) Инструкция по эксплуатации
- (GR) Οδηγίες χρήσης

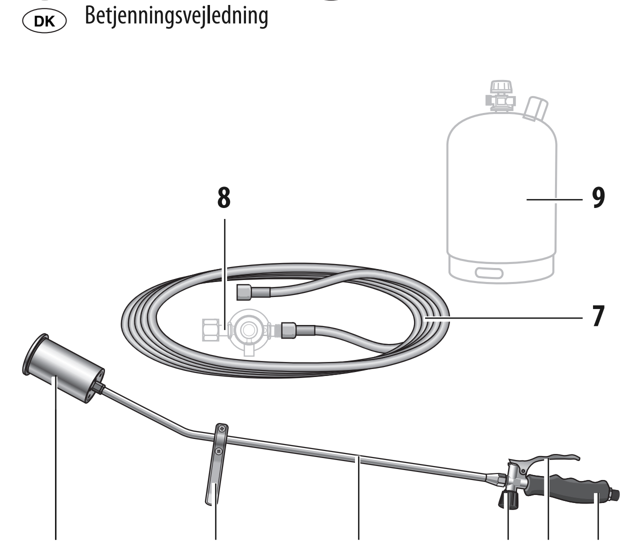

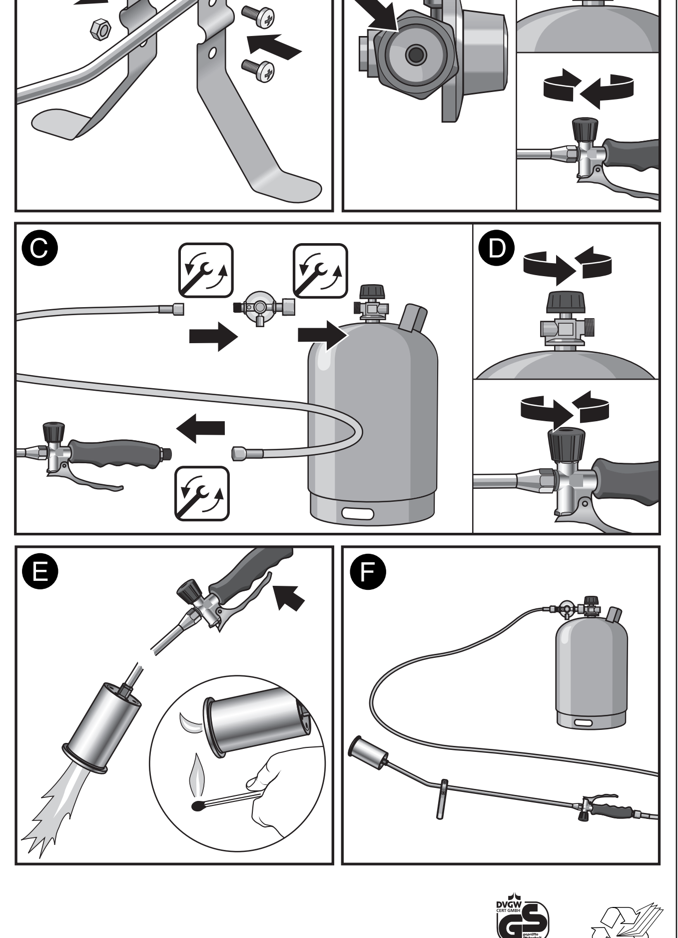

DG-2412CM0233

(DE)

Symbolik in dieser Anleitung

GEFAHR! Ein Warnhinweis dieser Gefahrenstufe kennzeichnet eine drohende gefährliche Situation. Befolgen Sie zu diesem Warnhinweis die Anweisungen, um Lebensgefahr oder schwerste Verletzungen zu vermeiden.

WARNUNG! Ein Warnhinweis dieser Gefahrenstufe kennzeichnet eine mögliche gefährliche Situation. Befolgen Sie zu diesem Warnhinweis die Anweisungen, um die Gefahr von Verletzungen zu vermeiden.

ACHTUNG! Ein Warnhinweis dieser Gefahrenstufe kennzeichnet einen möglichen Sachschaden. Befolgen Sie zu diesem Warnhinweis die Anweisungen, um Sachschäden zu vermeiden.

Hinweis! Ein Hinweis kennzeichnet zusätzliche Informationen oder Abbildungen, die Ihnen die Bedienung und das Verständnis für das Gerät erleichtern sollen.

Wichtige Sicherheitshinweise

Die Betriebsanleitung vermittelt Ihnen wichtige Sicherheitshinweise und Informationen, die zum einwandfreien Betrieb des Gerätes erforderlich sind!
Die Anleitung vollständig lesen, aufbewahren und ggf. an Nachbesitzer weitergeben!
Beachten Sie ebenfalls die Sicherheitshinweise für den Umgang mit Gasflasche und Druckminderer!
Alle Sicherheitshinweise dienen stets auch Ihrer persönlichen Sicherheit!

- Dieses Gerät entspricht den anerkannten Regeln der Technik und den einschlägigen Sicherheitsbestimmungen!
- Dieses Gerät ist nicht dafür bestimmt, durch Personen (einschließlich Kinder) mit eingeschränkten physischen, sensorischen oder geistigen Fähigkeiten oder mangels Erfahrung und/oder mangels Wissen benutzt zu werden, es sei denn, sie werden durch eine für ihre Sicherheit zuständige Person beaufsichtigt, oder erhielten von ihr Anweisungen, wie das Gerät zu benutzen ist.
- Verwenden Sie das Gerät bestimmungsgemäß und beachten Sie die TRF (Technische Regel Flüssiggas).
- Das Tragen von Schutzhandschuhen wird empfohlen.
- Das Gerät nicht in der Nähe von Kindern betreiben.
- Das Gerät sollte nur bis zu einer Außentemperatur von bis zu -2° C betrieben werden.
- Das Gerät darf nicht unter Erdgleiche betrieben werden.
- Das Gerät ist nicht für unbeaufsichtigten Betrieb geeignet.
- **Dieses Gerät darf ausschließlich nur mit:**
  - handelsüblichen Butan/Propan-Gasflaschen der Größen 5 kg / 11 kg oder 33 kg betrieben werden (nicht im Lieferumfang enthalten). Es kann gefährlich sein, andere Gasbehälter zu benutzen.
  - nur mit dem GLORIA Druckminderer betrieben werden (nicht im Lieferumfang enthalten). Es kann gefährlich sein, andere Druckminderer zu benutzen.

Reparaturen an diesem Gerät sind nur durch die GLORIA-Servicestellen durchzuführen. Ersatzteile sollten Sie bei Ihrem Fachhändler bestellen. Soweit nicht vorrätig, besorgt er diese schnellstens.

- ***ACHTUNG!***
  Wir weisen ausdrücklich darauf hin, dass wir nach dem Produkthaftungsgesetz nicht für durch unser Gerät hervorgerufene Schäden einzustehen haben, sofern diese durch unsachgemäße Reparatur verursacht oder bei einem Teileaustausch nicht GLORIA-Original-Teile verwendet werden und die Reparatur **nicht** vom Kundenservice oder dem autorisierten Fachmann durchgeführt worden sind. Dieses gilt auch für Zubehörteile.

GEFAHR!
Lebensgefahr durch Brand- und Explosion!
Durch unsachgemäßen Gebrauch von Gerät, Druckminderer oder Gasflasche besteht Lebensgefahr! Beachten Sie daher die Sicherheitshinweise auf allen Komponenten als auch die nachfolgenden Sicherheitshinweise:
- Flamme nicht gegen Gasschlauch, Gasflasche, offene Flamme oder auf glühenden Gegenstand richten. Von Zündquellen fernhalten. Nicht rauchen. Darf nicht in Hände von Kindern gelangen.
- Nicht in der Nähe von Heizkörpern lagern.
- Das Gerät nur im Freien benutzen. Niemals das Gerät in der Garage oder an Orten, wo evtl. Benzin oder leicht brennbare Stoffe gelagert sind, benutzen.
- Gasflasche nur im Freien und niemals bei offenem Feuer, Zündquellen oder leicht brennbaren Stoffe wechseln.
- **Bei Gasgeruch, Gerät sofort abstellen (Ventil an der Gasflasche wie auch am Gerät schließen) und auf Leckagen überprüfen. Zur Sicherstellung, dass keine Leckage vorhanden ist, bestreichen Sie die Verbindungsstellen sowie das Ventilgehäuse mit lauwarmem Seifenwasser. Bilden sich keine Blasen, so ist das Gerät betriebsbereit. Bilden sich Blasen, so ist das Gerät auf keinen Fall in Betrieb zu nehmen. Die Gasflasche ist dann sofort am Ventil zu schließen und vom Gerät zu trennen. Das Gerät sollte anschließend von einem Sachkundigen oder Fachbetrieb auf eventuelle Ursachen hin überprüft werden. Suchen Sie die Undichtigkeiten niemals mit einer Flamme und niemals in geschlossenen Räumen!**

WARNUNG!
Verbrennungsgefahr durch heiße Geräteteile oder offener Flamme!
Teile des Gerätes können während des Gebrauchs sehr heiß werden und zu möglichen Verbrennungen führen. Durch unsachgemäßen Gebrauch des Gerätes besteht ebenfalls Verbrennungsgefahr! Beachten Sie daher nachfolgende Sicherheitshinweise:
Das Gerät darf nur eingesetzt werden bis zu einem Winkel kleiner 90°.
- Brennergehäuse nicht berühren, Verbrennungsgefahr.
- Trockenes Gehölz, Laub, Tannennadeln und trockene Gräser können in Brand geraten.

WARNUNG!
Gesundheitsgefahr durch Kontakt mit Gas!
Ausströmendes, nicht gezündetes Gas, kann infolge von Einatmen, Verschlucken oder Aufnahme durch die Haut Gesundheitsschäden von beschränkter Wirkung hervorrufen. Bei auftretenden Symptomen oder in Zweifelsfällen ärztlichen Rat einholen. Beachten Sie daher nachfolgende Sicherheitshinweise:
- Richten Sie ausströmendes Gas niemals auf Menschen oder Tiere.
- Weitere Informationen zum Gesundheits- und Arbeitsschutz für dieses Produkt finden Sie im Sicherheitsdatenblatt, welches beim Hersteller angefordert werden kann.

Bestimmungsgemäße Verwendung

Das Gerät dient ausschließlich zur Beseitigung von Wildwuchs zwischen Gehplatten, Terrassen, Auffahrten und Wegen.

Bei Zweckentfremdung, falscher Bedienung oder nicht fachgerechter Reparatur wird keine Haftung für evtl. Schäden übernommen. Ebenso sind Garantieleistungen in solchen Fällen ausgeschlossen.

Das Gerät ist nicht für den gewerblichen Gebrauch bestimmt!

Vorhersehbarer Missbrauch

Das Gerät ist nicht als Wärmespender im Hausbereich für Rasen und Blumenbeete oder für andere, als die hier angegebenen Verwendungsbereiche geeignet. Gerät nicht bei nasser Witterung verwenden.

Verhalten im Gefahrfall

Brandbekämpfung, sofern gefahrlos, mit Feuerlöscher. Durch Brand gefährdete Gasflaschen, wenn möglich aus dem Gefahrenbereich entfernen.

Geräteelemente

1. Brenner
2. Standfuß
3. Verlängerungsrohr
4. Gasregelventil
5. Gasstromhebel
6. Handgriff
7. 5 m Gasschlauch
8. Druckminderer **(Sonderzubehör, Artikel 000182.5000)**
9. Handelsübliche Propangasflasche 5 kg / 11 kg / 33 kg

Technische Daten

Länge:	925 mm
Gasart:	Propan; Butan/Propan-Gemisch
Flammtemperatur:	bis 1000° C
Nennwärmebelastung:	ca. 60 KW
Nennwärmebelastung [Bio Professional Plus]:	ca. 75 KW
Gerät incl. Gasschlauch:	ca. 1,6 kg
Verbrauch bei Düsen-ø 1,2 mm:	ca. 4,8 kg/h
Verbrauch bei Düsen-ø 1,4 mm [Bio Professional Plus]:	ca. 5,8 kg/h
Gasdruck:	4 bar

Inbetriebnahme

GEFAHR!
Lebensgefahr durch Brand- und Explosion!
Beachten Sie daher nachfolgende Sicherheitshinweise:
- Gerät nur im Freien in Betrieb nehmen. Gasflasche darf nur senkrecht aufgestellt werden.
- Die Verschraubung zwischen Verlängerungsrohr **(3)** und Gasregelventil **(4)** sowie die Verbindung zwischen Gasregelventil **(4)** und Handgriff **(6)** dürfen nie gelöst werden.
- Offene Flamme niemals auf brennbare oder explosive Stoffe richten.
- Nach mehrmaligen Fehlversuchen beim Zünden der Flamme, Ventil schließen, warten bis das ausgeströmte Gas verflogen ist und dann Flamme neu zünden.

Montage
- Standfuß **(2)** wie abgebildet an das Verlängerungsrohr **(3)** montieren, siehe Abb. A.
- Vor dem Zusammenbau prüfen, ob der Ring im Druckminderer **(8)** vorhanden ist, siehe Abb. B.
- Ventil an der Gasflasche ist geschlossen. Gasregelventil **(4)** muss geschlossen werden. Dazu den schwarzen Ventilknopf in Drehrichtung rechts ganz zu drehen (Uhrzeigersinn), siehe Abb. B. Nur handfest andrehen.
- 1. Gasschlauch **(7)** am Handgriff **(6)** fest verschrauben.
  2. Gasschlauch **(7)** am Druckminderer **(8)** fest verschrauben.
  3. Druckminderer **(8)** mit Hilfe der Überwurfmutter fest an die Propangasflasche schrauben.

(Alle Gewinde sind Linksgewinde, mit Maulschlüssel fest verschrauben) Abb. C.

Dichtigkeitsprüfung
- Verschraubung auf Leckagen prüfen (siehe Beschreibung linke Spalte)!

Betrieb
- Ventil an der Propangasflasche sowie Gasregelventil **(4)** mit einer 1/2 Umdrehung öffnen, siehe Abb. D.
- Im sicheren Bereich den Stab nach unten und vom Körper weghalten. Flamme mit langem Kaminstreichholz zünden, das Gerät arbeitet nun auf Sparflamme, siehe Abb. E.

ACHTUNG! **Verbrennungsgefahr durch offene Flamme!**
Gasstromhebel **(5)** beim Zünden der Flamme niemals betätigen!
- Gasregelventil **(4)** weiter öffnen und Gasstromhebel betätigen **(5)**, das Gerät arbeitet nun mit voller Flamme, siehe Abb. E.
  Den Stab in einer Höhe von ca. 3 cm vor dem Körper über den Boden hin- und herbewegen.

GEFAHR! Lebensgefahr durch Brand- und Explosion!
Flamme nie gegen Gasschlauch oder Gasflasche richten!

WARNUNG!
Verbrennungsgefahr durch heiße Geräteteile!
Beachten Sie daher nachfolgende Sicherheitshinweise:
- Brennergehäuse während des Betriebs nicht berühren.
- Bei Arbeitsunterbechungen, Gasstromhebel **(5)** loslassen und Gerät auf den Standfuß abstellen, siehe Abb. F.

Außerbetriebnahme

- Gasstromhebel loslassen, Ventil an der Gasflasche schließen und warten, bis die Flamme am Brennergehäuse erlischt. Anschließend Gasregelventil **(4)** schließen. Gerät immer auf den Standfuß **(2)** abstellen, bis das Brennergehäuse abgekühlt ist, siehe Abb. ❻.

Benutzerhinweise!

- Das Gerät eignet sich besonders zur Unkrautbeseitigung.
- Der Einsatz des Gerätes ist am wirkungsvollsten, wenn die Pflanze einen hohen Saftgehalt hat. Der günstigste Zeitpunkt zur Behandlung des Wildwuchses ist im Frühjahr. Die Wirkung ist um so intensiver, je jünger der Wildwuchs ist. Der Erfolg der Maßnahme ist aber nicht sofort sichtbar. Die Empfindlichkeit der Pflanzen auf die Wärmestrahlung zeigt sich nicht sofort. Grundsätzlich gilt: weichblättrige Sämlinge reagieren am empfindlichsten, das heißt, sie sind nach einmaliger Behandlung nicht mehr lebensfähig. Bei entsprechend langer Einwirkungsdauer lassen sich auch Sämlinge mit festem Laub 100%ig beseitigen.
- Ältere Pflanzen mit harten Blättern, wie beispielsweise Disteln, trocknen frühestens nach mehrmaliger Behandlung in Abständen von ein bis zwei Wochen aus. Hartlaubige Gräser sind außerordentlich robust und verlangen eine relativ lange Wärmeeinwirkung.
- Mit dem Gerät sollten möglichst nur Flächen mit niedrigen Pflanzen behandelt werden. Ist der Wildwuchs erst einmal sehr hoch, muss zuerst gemäht werden. Die Wirkung ist hier jedoch geringer, da das Laub härter ist und in unterirdischen Organen mehr Reservestoffe eingelagert werden als bei Jungpflanzen.
- In der Anfangsphase muss die Behandlung der mit Wildwuchs durchwachsenen Flächen kurzfristig bis zu 5 mal wiederholt werden. Erst dann stellt sich ein bleibender Erfolg ein. Später genügt 2 malige Behandlung pro Monat.
- Das Unkraut braucht nur erwärmt werden. Ein Verbrennen ist nicht notwendig. Die Zellen der Blätter trocknen auf diese Weise aus und das Unkraut stirbt ab.
- Bestimmte Unkrautarten erfordern eine wiederholte Behandlung.
- Wir empfehlen eine Schlauchbruchsicherung einzusetzen.

Wartung und Lagerung

- Das Gerät bedarf keiner besonderen Pflege. Achten Sie darauf, dass der Ring vorhanden und in gutem Zustand ist.
- Das Gerät mit demontierter Gasflasche muss trocken gelagert werden, möglichst unter Verschluss, und für Kinder unzugänglich sein.

Technische Änderungen vorbehalten!

(GB)

Symbols used in these instructions

DANGER! This level of warning indicates an impending hazardous situation. Follow the instructions indicated in this warning to prevent serious or fatal injuries.

WARNING! This level of warning indicates a potential hazardous situation. Follow the instructions indicated in this warning to prevent the risk of injury.

ATTENTION! This level of warning indicates potential damage to property. Follow the instructions indicated in this warning to avoid damaging property.

Note! A note indicates additional information or illustrations which will help you operate and understand the device.

Important safety instructions

These operating instructions familiarise you with important safety instructions and information required to operate the device properly!
Please read the instructions carefully, keep them in a safe place and pass them on to the next owner with the device, if necessary!
Also observe the safety instructions for the handling of gas cylinder and pressure reducer!
All safety instructions serve for your personal protection as well!

- This device is in compliance with the generally accepted technical rules and the relevant safety regulations.
- This device is not intended for use by persons (including children) with limited physical, sensory or mental abilities, or who lack experience and/or know-how, unless they are under supervision of a person responsible for their safety, or have received according instruction by that person on how to operate the device.
- Use device as intended!
- Protective gloves are recommended to be worn.
- Do not use the device near children.
- This appliance must only be used to a maximum outdoor temperature of -2°C.
- The device must not be used below ground level.
- The device is not suitable for unsupervised operation.
- **This device may only be used with:**
  - commercial butane/propane gas cylinders of the sizes 5 kg / 11 kg or 33 kg (not contained in the scope of supply). It can be dangerous to use other types of gas cylinder.
  - only with the GLORIA pressure reducer (not contained in the scope of supply). It can be dangerous to use other types of pressure reducers.

Repairs to the equipment should only be carried out by GLORIA Service Stations. Order spare parts from your authorised dealer. If the required parts are not in stock, he will procure them for you as quickly as possible.

- ***CAUTION!***
  Please note that under product liability law we are not liable for damage resulting from the use of our product if such damage was caused by improper repair or if original replacement parts were not used to replace defective or worn-out parts and the repair was **not** carried out by our Customer Service or by an authorized service technician. This also applies to accessories.

DANGER!
Danger to life from fire and explosion!
Danger to life if the device, the pressure reducer or the gas cylinder is/are not used as intended! For this reason, observe the safety instructions attached to all components as well as the following safety instructions:
- Do not direct the flame at the gas hose, gas cylinder, open flame or at a hot item. Keep away from ignition sources. Do not smoke near the device. Keep away from children.
- Do not store near radiators.
- Only use this device out of doors. Never use the device inside a garage or in places where petrol (gasoline) or any other highly volatile and inflammable substances are kept.
- Only use gas cylinder outdoors and never replace it near open flame, ignition source or readily flammable material.
- **If you smell gas, switch off device immediately (close the valve at the gas cylinder as well as at the device) and check for leakage. In order to be certain that there are no leaks, pour lukewarm soapy water over the joint connection and also over the valve casing. If there are no bubbles, the device is properly sealed and ready for use. If any bubbles are seen, then do not use the device under any circumstances. In this case, the gas cylinder must be immediately closed at the valve and disconnected from the device. The device should be tested by a technician or a dealer for possible causes of leakage. Never look for leaks with a naked flame or indoors!**

WARNING!
Do not touch hot device parts or open flames!
Risk of burning!
Parts of this device can become extremely hot when in use and can cause burns. Risk of burning if the device is not used as intended! For this reason, observe the following safety instructions:
The device shall only be used in an angle of up to < 90°.
- Do not touch the burner casing due to the risk of injury from burns.
- Dry wood, foliage, pine needles and dry grass can catch fire.

WARNING!
Contact with gas poses a health risk!
Breathing in, swallowing or skin contact with leaking, unlit gas can have a limited damaging effect on your health. Consult a doctor if you develop symptoms or are unsure. For this reason, observe the following safety instructions:
- Never point leaking gas at persons or animals.
- Further health and industrial safety information for this product is available in the safety datasheet which can be requested from the manufacturer.

Intended Use

The device is only to be used to remove weeds from between flagstones and crazy paving, from terraces, patios, driveways and paths.

No liability can be assumed for possible damage caused by unintended use, incorrect operation or unqualified repairs. Such actions will also invalidate any warranty claims.

The device is not intended for commercial use!

Foreseeable misuse

The device is not intended for use as a heater in household areas, for lawns and flowerbeds or for any other application other than those stated in these instructions.
Do not use the device in wet weather conditions.

In the event of danger

Use a fire extinguisher to fight a fire if there is no risk involved.
If possible, remove any hazardous cans or gas cartridges away from the fire.

Device elements

1. Burner
2. Stand
3. Extension pipe
4. Gas control valve
5. Gas flow lever
6. Handle
7. 5 m gas hose
8. Pressure reducer **(Special accessories, item 000182.5000)**
9. Commercial propane gas cylinder 5 kg / 11 kg / 33 kg

Technical Data

Length:	925 mm
Type of gas:	Propane; butane/propane mix
Flame temperature:	up to 1000°C
Capacity:	35 KW
Device incl. gas hose:	approx. 1.6 kg
Gas consumption with 1,2 mm jet:	approx. 2.7 kg/h
Gas pressure:	4 bar

Getting Started

DANGER!
Danger to life from fire and explosion!
For this reason, observe the following safety instructions:
- Only operate the device outdoors. The gas cylinder must always stand upright.
- The screw fitting between the extension pipe **(3)** and the gas control valve **(4)** as well as the connection between the gas control valve **(4)** and the handle **(6)** must never be disconnected.
- Never direct the open flame at flammable or explosive materials.
- After various unsuccessful attempts to ignite the flame, close the valve, wait until the gas has fully dissipated and then reignite the flame.

Assembly
- Attach the stand **(2)** to the extension pipe **(3)** as shown in the illustration, see Fig. A.
- Prior to assembly check whether the ring in the pressure reducer **(8)** is in place, see Fig. B.
- The valve of the gas cylinder is closed. The gas control valve **(4)** must be closed. For doing this, turn the black valve button completely to the right (clockwise), see Fig. B. Tighten only hand-tight.
- 1. Firmly tighten the gas hose **(7)** at the handle **(6)**.
  2. Firmly tighten the gas hose **(7)** at the pressure reducer **(8)**.
  3. Firmly tighten the pressure reducer **(8)** to the propane gas cylinder by means of the locking nut.

(All threads are left-handed threads, firmly tighten with spanner), Fig. C.

Leak test
- Check screw fitting for leaks (see description in the left column)!

Operation
- Open the valve at the propane gas cylinder as well as the gas control valve **(4)** by half a turn, see Fig. D.
- Point the rod downwards and away from your body in a safe area. Ignite the flame by a long match, the device is now working at reduced power, see Fig. E.

ATTENTION! **Risk of burning by open flame!**
Never actuate the gas flow lever **(5)** when igniting the flame!
- Open the gas control valve **(4)** further and actuate the gas flow lever **(5)**, the device is now working with full flame, see Fig. E.
  Hold the shaft at a height of about 3 cm above the ground and move it slowly from side to side.

DANGER! Danger of life from fire and explosion!
Never direct the flame at the gas hose or the gas cylinder!

WARNING!
Do not touch hot device parts! Risk of burning!
For this reason, observe the following safety instructions:
- Do not touch the burner casing during operation.
- In case of work interruptions let go of the gas flow lever **(5)** and put the device down on the stand, see Fig. F.

Decommissioning

- Let go of the gas flow lever, close the valve at the gas cylinder and wait until the flame at the burner casing goes out. After that close the gas control valve **(4)**. Always put the device down on the stand **(2)** until the burner casing has cooled down, see Fig. ❻.

Instructions for Use!

- The device is intended especially to remove weeds.
- The most effective way to use the thermoflamm is when the weeds have a high sap content. The best time to remove the weeds is the springtime. The younger the weeds the more intensive the effect. The success of this method of weed removal and the effect of the flame upon the weeds is not immediately visible however. The success of the thermoflamm is variable depending upon the type of weed being tackled.
- Weeds with smooth leaves react most intensely and can be destroyed even after the first treatment,however a 100 % success rate on weeds with hard leaves, for example thistles, will only dry out after repeated treatments at one of two weeks intervals. Hard grasses are extraordinarily robust and demand a relatively lenghty treatment period.
- The unit should only be used on smaller areas. Once the weeds become too tall they must be mown first. The treatment is however less effective since the weeds are stronger and the liquid reserves in the roots are greater.
- During the initial period, the areas can require to be treated up to five times to achieve long lasting success.
  It is then sufficient to apply subsequent treatments at twice monthly intervals.
- Weeds only need to be heated up. Actual burning-off is not necessary. The heat causes the cells of the leaves to dry out and thus the weeds die.
- Certain types of weeds require repeated treatment.

Maintenance and Storage

- The device does not require any special maintenance. Pay attention that the ring is in place and in good condition.
- The device must be stored in a dry place and with the gas cylinder removed, preferably in a place that can be locked up and is inaccessible by children.

We reserve the right to make technical changes!

(FR)

Symboles utilisés dans cette notice

DANGER ! Un avertissement précédé de ce symbole décrit une situation dangereuse imminente. Pour éviter un danger de mort ou des blessures très graves, veuillez respecter les instructions accompagnant ce symbole d'avertissement.

AVERTISSEMENT ! Un avertissement précédé de ce symbole décrit une situation potentiellement dangereuse. Pour éviter de vous blesser, veuillez respecter les instructions accompagnant ce symbole d'avertissement.

ATTENTION ! Un avertissement précédé de ce symbole prévient de dégâts matériels possibles. Pour éviter des dégâts matériels, respectez les instructions précédées de ce symbole d'avertissement.

Remarque ! Une remarque caractérise des informations supplémentaires ou illustrations destinées à vous faciliter l'utilisation de l'appareil et à comprendre son fonctionnement.

Importantes consignes de sécurité

La notice d'utilisation vous fournit des consignes de sécurité et informations importantes nécessaires au fonctionnement impeccable de l'appareil.
Veuillez lire intégralement la notice, la conserver et la remettre à un éventuel futur propriétaire !
Respectez également les consignes de sécurité relatives au maniement de la bouteille de gaz et du réducteur de pression !
Les consignes de sécurité visent aussi toujours votre sécurité personnelle !

- Cet appareil correspond aux règles techniques reconnues et aux dispositions de sécurité applicables !
- Cet appareil n'est pas destiné à être utilisé par des personnes (enfants compris) ne jouissant pas de toutes leurs aptitudes physiques, sensorielles ou intellectuelles, ou manquant d'expérience et/ou de connaissance, sauf si elles sont surveillées par une personne chargée de leur sécurité ou un reçu d'elle des instructions sur la façon d'utiliser cet appareil.
- Veuillez utiliser l'appareil conformément à sa destination.
- Le port de gants de protection est recommandé.
- Ne faites pas marcher l'appareil à proximité d'enfants.
- Cet appareil ne doit être utilisé qu'à une température extérieure de - 2° C.
- Il est interdit d'utiliser l'appareil en sous-sol.
- L'appareil n'est pas conçu pour fonctionner sans surveillance.
- **Utiliser cet appareil exclusivement avec :**
  - des bouteilles de butane/propane du commerce de format 5kg / 11 kg ou 33 kg (non fournies). Il peut être dangereux d'utiliser d'autres bouteilles de gaz.
  - un réducteur de pression GLORIA (non fourni). Il peut être dangereux d'utiliser d'autres vannes de réducteur de pression.

Les réparations des appareils ne doivent être effectuées que par les GLORIA services. Commander les pièces de rechange chez le revendeur. Si ces pièces ne sont pas en réserve, il se les procurera rapidement.

- ***ATTENTION!***
  Nous attirons expressément l'attention sur le fait que nous ne pouvons pas être tenus responsables pour les dommages dus à nos appareils, conformément à la loi sur la responsabilité des appareils, quand ceux-ci ont été réparés de façon non conforme, quand les pièces de rechange utilisées ne sont pas des pièces de rechange d'origine et quand la réparation **n'a** pas été effectuée par le service après-vente ou le spécialiste autorisé. Ceci s'applique également aux accessoires.

DANGER !
Danger de mort engendré par un incendie et une explosion !
Une utilisation incorrecte de l'appareil, du réducteur de pression ou de la bouteille de gaz peut présenter un danger de mort ! Aussi, respectez les consignes de sécurité figurant sur tous les composants ainsi que les consignes de sécurité suivantes :
- Ne pas diriger la flamme sur le tuyau de gaz, la bouteille de gaz, une flamme nue ou vers un objet incandescent. Éloignez-la de toute source d'ignition. Interdiction de fumer. Rangez-la hors de portée des enfants.
- Ne la stockez pas à proximité de radiateurs chauffants.
- Ne faire fonctionner l'appareil qu'en plein air. Ne jamais utiliser l'appareil dans un garage ou dans des endroits ou de l'essence ou des matières aisément inflammables sont stockées.
- Ne changer la bouteille de gaz qu'à l'air libre et jamais près d'un feu, de sources d'inflammation ou de matières facilement inflammables.
- **Si une odeur de gaz se manifeste, désactivez immédiatement l'appareil (fermer la vanne sur la bouteille de gaz ainsi que sur l'appareil) et vérifiez la présence de fuites. Pour s'assurer qu'il n'y a pas de fuite, enduire le point de jonction ainsi que le corps de valve, d'une eau savonneuse tiède. Si aucune bulle ne se forme, l'appareil est étanche et prêt à fonctionner. S'il se forme des bulles, l'appareil ne doiten aucun cas être mis en service. Dans ce cas, fermer immédiatement la vanne de la bouteille de gaz et ôter la cartouche de l'appareil. Celuici doit être ensuite vérifié par un spécialisé pour déterminer les causes éventuelles des fuites. Ne jamais rechercher les fuites avec une flamme et jamais dans des locaux fermés.**

AVERTISSEMENT !
Risque de vous brûler avec des pièces très chaudes de l'appareil ou une flamme nue !
Certaines parties de l'appareil peuvent devenir très chaudes pendant l'utilisation et risquent de provoquer des brûlures. Une utilisation inexperte de l'appareil engendre elle aussi un risque de brûlure ! Pour ces raisons, veuillez respecter les consignes de sécurité suivantes :
L'angle formé entre l'appareil et l'utilisateur ne doit jamais dépasser 90°.
- Ne pas toucher au corps de brûleur, risque de brûlure.
- Les branches sèches, les feuillages, les aiguilles de pin et les herbes sèches peuvent s'enflammer.

AVERTISSEMENT !
Risque sanitaire dû au contact avec le gaz !
Le gaz fuyant non enflammé peut, par inhalation, ingestion ou absorption par la peau provoquer un préjudice sanitaire d'effet restreint. En présence de symptômes ou en cas de doute, consultez un médecin. Pour ces raisons, veuillez respecter les consignes de sécurité suivantes :
- Ne braquez jamais le gaz jaillissant sur des personnes ou des animaux.
- Vous trouverez des informations avancées sur la protection sanitaire et au travail visant ce produit dans la fiche de données de sécurité à solliciter auprès du fabricant.

Utilisation conforme

L'appareil sert exclusivement à l'élimination des herbes sauvages entre les pavés de trottoirs sur les terrasses, les voies d'accès et les chemins.

Nous déclinons toute responsabilité des dommages provoqués par une utilisation à des fins non conformes, des erreurs de maniement ou une réparation non professionnelle. De même, les prestations en garantie sont exclues en pareils cas.

Cet appareil n'est pas destiné à une utilisation professionnelle !

Formes prévisibles d'utilisation abusive

L'appareil n'est pas destiné à servir de source de chaleur domestique pour le gazon et les parterres de fleurs, ou dans des domaines autres que ceux indiqués ici. N'utilisez pas l'appareil par temps très humide.

Comportement en cas de danger

Combattez l'incendie - à condition que ce soit possible sans risque - avec un extincteur. Si possible, éloignez de la zone dangereuse les boîtes ou cartouches de gaz menacées par l'incendie.

Eléments de l'appareil

1. Brûleur
2. Pied
3. Rallonge
4. Vanne de régulation de gaz
5. Manette de gaz
6. Poignée
7. Tuyau de gaz de 5 m
8. Réducteur de pression **(accessoire spécial, réf. 000182.5000)**
9. Bouteille de propane du commerce 5 kg / 11 kg / 33 kg

Caractéristiques techniques

Longueur :	925 mm
Type de gaz :	propane ; mélange butane/propane
Température de flamme :	≤ 1000°C
Puissance :	35 KW
Appareil avec tuyau :	env. 1,6 kg
Consommation avec buses ø 1,2 mm :	env. 2,7 kg/h
Pression de gaz :	4 bar

Mise en service

DANGER !
Danger de mort engendré par un incendie et une explosion !
Pour cette raison, veuillez respecter les consignes de sécurité suivantes :
- Ne mettez l'appareil en service qu'en plein air. La bouteille de gaz doit toujours être placée verticalement.
- Ne jamais défaire le raccord vissé entre la rallonge **(3)** et la vanne de régulation de gaz **(4)** ni la liaison entre la vanne de régulation de gaz **(4)** et la poignée **(6)**.
- Ne braquez jamais la flamme nue sur des matières combustibles ou explosives.
- Si vous tentez plusieurs fois sans succès d'allumer le gaz, fermez le robinet. Attendez que le gaz jaillissant se soit dispersé dans l'atmosphère puis refaites un essai d'allumage.

Montage
- Fixer le pied **(2)** à la rallonge **(3)** comme illustré, voir Fig. A.
- Avant l'assemblage, vérifier si le torique est bien placé dans le réducteur de pression **(8)**, cf. Fig. B.
- La vanne sur la bouteille de gaz est fermée. Il faut fermer la vanne de régulation de gaz **(4)**. Pour ce faire, fermer complètement le bouton noir de la vanne en le tournant vers la droite (dans le sens des aiguilles d'une montre), voir Fig. B. Serrer uniquement à la main.
- 1. Visser fermement le tuyau de gaz **(7)** sur la poignée **(6)**.
  2. Visser fermement le tuyau de gaz **(7)** sur le réducteur de pression **(8)**.
  3. Visser fermement le réducteur de pression **(8)** sur la bouteille de propane à l'aide de l'écrou-raccord.

(Tous les filets sont des filets à gauche, les visser avec une clé plate) Fig. C.

Contrôle d'étanchéité
- Vérifier que le raccord vissé est étanche (voir description colonne de gauche) !

Fonctionnement
- Ouvrir la vanne sur la cartouche de propane ainsi que la vanne de régulation de gaz **(4)** de 1/2 tour, voir Fig. D.
- A une distance sûre, diriger la barre vers le bas en la tenant éloignée du corps. Allumer la flamme avec une longue allumette de cheminée ; l'appareil fonctionne maintenant en veilleuse, voir Fig. E.

ATTENTION ! Risque de brûlure du fait de la flamme nue !
Ne jamais actionner la manette de gaz **(5)** au moment d'allumer la flamme !
- Continuer à ouvrir la vanne de régulation de gaz **(4)** et actionner la manette de gaz **(5)** ; l'appareil fonctionne maintenant à pleine flamme, voir Fig. E.
  Déplacez la lance en va-et-vient au dessus du sol (à env. 3 cm).

DANGER ! Danger de mort en cas d'incendie et d'explosion ! Ne jamais diriger la flamme sur le tuyau ou la bouteille de gaz !

AVERTISSEMENT !
Risque de brûlure engendré par des pièces très chaudes de l'appareil !
Pour cette raison, veuillez respecter les consignes de sécurité suivantes :
- Pendant l'utilisation, ne touchez jamais le corps du brûleur.
- En cas d'interruptions de travail, lâcher la manette de gaz **(5)** et poser l'appareil sur le pied, voir Fig. F.

Mise hors service

- Lâcher la manette de gaz, fermer la vanne sur la bouteille de gaz et attendre que la flamme soit éteinte sur le carter du brûleur. Ensuite, fermer la vanne de régulation de gaz **(4)**. Toujours déposer l'appareil sur le pied **(2)** jusqu'à ce que le carter du brûleur soit refroidi, voir Fig. ❻.

Usage conforme aux prescriptions !

- L'appareil est particulièrement bien approprié pour l'élimination des mauvaises herbes.
- L'usage de l'appareil est plus efficace si les mauvaises herbes contiennent de la sève. Le meilleur moment pour le traitement des mauvaises herbes est le printemps. L'efficacité est plus intense si les mauvaises herbes sont jeunes. Le succès de ce traitement n'est pas immédiatement visible. La sensibilité des mauvaises herbes au jet de flamme est variable. Les herbes des feuilles souples réagissent le plus sensitivement, c.a.d. qu'elles ne peuvent pas survivre après le premier traitement. Même les herbes ayant des feuilles dures peuvent être éliminées à 100 % après un long traitement.
- Les mauvaises herbes plus vieilles ayant des feuilles dures, comme par exemple les chardons, ne dessèchent qu'après un traitement répété durant un interval d'une à deux semaines. Les graminées dures sont extrêmement robustes et demandent un traitement thermique relativement long.
- Avec l'appareil seules les surfaces avec des petites mauvaises herbes doivent être traitées. Lorsque les mauvaises herbes sont trop grandes, il faut les tondre tout d'abord. Mais l'efficacité est donc plus faible car les feuilles sont plus dures et gardent mieux des substances de réserve dans les racines que les jeunes mauvaises herbes.
- Pendant la phase initiale, le traitement des surfaces avec des mauvaises herbes doit être répété jusqu'à cinq fois à bref délai. Seulement après, un succès de longue durée se produit. Ultérieurement, un traitement deux fois par mois suffit.
- Il suffit de réchauffer les mauvaises herbes. Il est inutile de les brûler. Sécher les cellules des feuilles de cette facon et les mauvaises herbes meurent.
- Certaines mauvaises herbes d´emandent un traitement répété.

Entretien et stockage

- L'appareil ne nécessite aucun entretien particulier. Assurez-vous que le torique est en place et en bon état.
- L'appareil doit être stocké, une fois bouteille de gaz démontée, dans un endroit sec, si possible fermé et inaccessible pour les enfants.

Sous réserve de modifications techniques !

(NL)

In deze handleiding gebruikte symbolen

GEVAAR! Een waarschuwingsaanwijzing van dit gevarenniveau wijst op een dreigende gevaarlijke situatie. Volg deze waarschuwingsaanwijzingen op om dodelijke ongelukken of zeer zwaar letsel te vermijden.

WAARSCHUWING! Een waarschuwingsaanwijzing van dit gevarenniveau wijst op een mogelijke gevaarlijke situatie. Volg deze waarschuwingsaanwijzingen op om het gevaar van persoonlijk letsel te vermijden.

OPGELET! Een waarschuwingsaanwijzing van dit gevarenniveau wijst op mogelijke materiële schade. Volg de waarschuwingsaanwijzingen op om materiële schade te vermijden.

Aanwijzing! Een aanwijzing geeft extra informatie of toont afbeeldingen die de bediening en de werking van het apparaat vergemakkelijken.

Belangrijke veiligheidsopmerkingen

De bedieningshandleiding geeft u belangrijke veiligheidsaanwijzingen en informatie, die voor een storingsvrije werking van het apparaat vereist zijn!
De handleiding volledig lezen, bewaren en eventueel aan nieuwe eigenaren doorgeven!
Volg eveneens de veiligheidsaanwijzingen op voor de omgang met de gasfles en de drukverlager.
Alle veiligheidsaanwijzingen dienen steeds ook voor uw persoonlijke veiligheid!

- Dit apparaat voldoet aan de erkende techniekvoorschriften en de desbetreffende veiligheidsbepalingen!
- Het gebruik van dit apparaat is niet bestemd voor personen (inclusief kinderen) met beperkte fysieke, zintuiglijke of geestelijke vaardigheden, en voor personen zonder ervaring en/of gebrek aan kennis, tenzij onder toezicht en ná instructies voor het gebruik door een bevoegde persoon.
- Gebruik het apparaat uitsluitend voor de bestemde doeleinden.
- Het dragen van veiligheidshandschoenen wordt aanbevolen.
- Het apparaat niet in de buurt van kinderen gebruiken.
- Het apparaat mag niet gebruikt worde bij een buitentemperatuur onder - 2° C.
- Het apparaat mag niet in ondergrondse ruimtes worden gebruikt.
- Het apparaat is niet geschikt voor gebruik zonder toezicht.
- **Dit apparaat mag uitsluitend met**
  - handelsgebruikelijke butaan-/propaangasflessen van 5 kg / 11 kg of 33 kg (niet inbegrepen bij de levering) worden gebruikt. Het gebruik van een andere gasfles kan gevaarlijk zijn.
  - de GLORIA drukverlager worden gebruikt (niet inbegrepen bij de levering). Het gebruik van andere drukverlagers kan gevaarlijk zijn.

Reparaties aan apparaten voor huis en tuin mogen alleen door GLORIA servicestations worden uitgevoerd.
Reserve-onderdelen moet u bij uw speciale handelaar bestellen. Indien niet voorradig, zal hij die delen zo snel mogelijk bezorgen.

- ***OPGELET!***
  Wij maken u er uitdrukkelijk op attent dat wij volgens de produktaansprakelijkheidswet niet voor door onze apparaten veroorzaakte schaden aansprakelijk zijn, voor zover deze door onvakkundige reparaties werden veroorzaakt of wanneer bij de vervanging van onderdelen geen originele onderdelen werden gebruikt en de reparatie **niet** door de klantenservice of een geautoriseerde vakman werd uitgevoerd. Dit geld ook voor de accessoires.

GEVAAR!
Levensgevaar door brand en explosie!
Het onjuiste gebruik van het apparaat, de drukverlager of de gasfles is levensgevaarlijk! Let daarom naast de veiligheidsaanwijzingen op alle componenten ook op de volgende veiligheidsaanwijzingen:
- Vlammen niet op gasslangen, gasflessen, open vuur of gloeiende voorwerpen richten. Uit de nabijheid van ontstekingsbronnen houden. Niet roken. Mag niet in de handen van kinderen komen.
- Niet in de buurt van radiatoren bewaren.
- Alleen buiten gebruiken. Het apparaat nooit in de garage of op plaatsen waar eventueel benzine of andere brandbare stoffen zijn opgeslagen,gebruiken.
- Gasflessen uitsluiten in de open lucht vervangen en nooit in de nabijheid van open vuur, ontstekingsbronnen of licht ontvlambare stoffen.
- **Als u gas ruikt, het apparaat onmiddellijk uitzetten (het ventiel op de gasfles en op het apparaat sluiten) en op lekkages controleren. Om er zeker van de zijn dat de verbinding niet lekt, moet u de verbinding, evenals de ventielbehuizing met handwarm zeepwater insmeren. Wanneer geen luchtbellen worden gevormd, dan lekt het apparaat niet en is bedrijfsklaar. Worden wel luchtbellen gevormd, dan mag het apparaat in geen geval worden gebruikt. Sluit dan onmiddellijk het ventiel van de gasfles en koppel de gasfles los van het apparaat. Het apparaat moet vervolgens door een deskundige of een vakhandelaar op eventuele gebreken gecontroleerd worden. Lekkage nooit met een vlam opsporen en nooit in gesloten ruimtes!**

WAARSCHUWING!
Verbrandingsgevaar door hete apparaatdelen of open vlam!
Delen van het apparaat kunnen tijdens gebruik zeer heet worden en tot mogelijke verbrandingen leiden. Door onjuist gebruik van het apparaat bestaat eveneens het gevaar van brandwonden! Volg daarom de volgende veiligheidsaanwijzingen op:
Het apparaat mag uitsluitend tot een hoek van 90° worden gebruikt.
- De behuizing van de brander niet aanraken, gevaar voor brandwonden.
- Droog hout, en blad, dennenaalden en gedroogd gras kunnen gemakkelijk vlam vatten.

WAARSCHUWING!
Gezondheidsgevaar door contact met gas!
Uitstromend, niet ontstoken gas, kan bij inademing, inslikken of opname door de huid tot beperkte gezondheidsproblemen leiden. Bij het optreden van symptomen of in geval van twijfel onmiddellijk een arts raadplegen. Volg daarom de volgende veiligheidsaanwijzingen op:
- Richt het uitstromende gas nooit op mensen of dieren.
- Meer informatie over gezondheids- en werkongevallenpreventie voor dit product vindt u op het veiligheidsdatablad, dat u bij de fabrikant kunt aanvragen.

Het gebruik overeenkomstig de bestemming

De apparaat mag uitsluitend worden gebruikt voor het verdelgen van onkruid tussen tegels van voetpaden, terrassen, opritten en bestrating.

Wij aanvaarden geen aansprakelijkheid voor eventuele schade als gevolg van onjuist gebruik, verkeerde bediening of niet vakkundige reparaties. In dergelijke gevallen maakt u ook géén aanspraak op garantie.

Dit apparaat is niet bestemd voor industrieel gebruik!

Voorzienbaar misbruik

Het apparaat is niet als warmtegever in huishoudelijk gebruik voor gras, bloembedden of voor andere dan hier aangegeven gebruiksdoeleinden geschikt. Het apparaat niet bij nat weer gebruiken.

Handelen bij gevaarlijke situaties

Brandbestrijding, voor zover zonder gevaar, met brandblusser. Dozen of gaspatronen die door brand in gevaar kunnen komen, indien mogelijk uit het gevarenbereik halen.

Apparaatelementen

1. Toorts
2. Steun
3. Verlengbuis
4. Gasregelventiel
5. Gasstroomhendel
6. Handgreep
7. 5 m gasslang
8. Drukverlager **(Speciale accessoire, artikel 000182.5000)**
9. Handelsgebruikelijke propaangasfles 5 kg / 11 kg / 33 kg

Technische gegevens

Lengte:	925 mm
Gastype:	Propaan; butaan/propaanmengsel
Vlamtemperatuur:	≤ 1000°C
Vermogen:	35 KW
Apparaat incl. gasslang:	ca. 1,6 kg
Verbruik bij sproeier-ø 1,2 mm:	ca. 2,7 kg/h
Gasdruk:	4 bar

Inbedrijfstelling

GEVAAR!
Levensgevaar door brand en explosie!
Volg daarom de volgende veiligheidsaanwijzingen op:
- Het apparaat alleen in de open lucht gebruiken. Gasfles mag uitsluitend rechtopstaand worden neergezet.
- De schroefverbindingen tussen de verlengbuis **(3)** en het gasregelventiel **(4)** alsmede de verbinding tussen het gasregelventiel **(4)** en de handgreep **(6)** mogen nooit worden losgedraaid.
- Open vlam nooit op brandbare of explosieve stoffen richten.
- Na meerdere mislukte ontstekingspogingen van de vlam, het ventiel sluiten, wachten totdat het uitgestroomde gas vervlogen is en vervolgens opnieuw de vlam ontsteken.

Montage
- Steun **(2)** zoals afgebeeld aan de verlengbuis **(3)** monteren, zie afb. A.
- Voordat u aan de montage begint, controleer dat de ring op de drukverlager **(8)** aanwezig is, zie afb. B.
- Het ventiel op de gasfles is gesloten. Het gasregelventiel **(4)** moet worden gesloten. Draai hiervoor de zwarte ventielknop helemaal naar rechts dichtdraaien (met de wijzers van de klok mee), zie afb. B. Alleen met de hand vastdraaien.
- 1. Gasslang **(7)** op de handgreep **(6)** vastschroeven.
  2. Gasslang **(7)** op de drukverlager **(8)** vastschroeven.
  3. Drukverlager **(8)** met behulp van de wartelmoer vastdraaien op de propaangasfles.

(Alle schroefdraden zijn linkse schroefdraden, met steeksleutel vastschroeven) afb. C.

Dichtheidstest
- De schroefverbindingen op lekkage controleren (zie de beschrijving in de linkerkolom)!

Gebruik
- Het ventiel op de propaangasfles en het gasregelventiel **(4)** een 1/2 slag opendraaien, zie afb. D.
- Houd de stang weg van het lichaam in een veilige richting. Vlam met lange lucifer ontsteken, het apparaat werkt nu op de spaarvlam, zie afb. E.

OPGELET! **Verbrandingsgevaar door open vlam!**
Gasstroomhendel **(5)** bij het ontsteken van de vlam nooit indrukken!
- Het gasregelventiel **(4)** verder openen en de gasstroomhendel **(5)** indrukken. Het apparaat werkt nu met een volle vlam, zie afb. E.
  De staaf op een hoogte van ca. 3 cm langzaam boven de grond heen en weer bewegen.

GEVAAR! Levensgevaar door brand en explosie!
Vlam nooit in de richting van de gasslang of de gasfles wijzen!

WAARSCHUWING!
Verbrandingsgevaar door hete apparaatdelen!
Volg daarom de volgende veiligheidsaanwijzingen op:
- Toortsbehuizing tijdens gebruik niet aanraken.
- Bij werkpauzes, de gasstroomhendel **(5)** loslaten en het apparaat op de steun zetten, zie afb. F.

Buiten bedrijf stellen

- Gasstroomhendel loslaten, ventiel op de gasfles sluiten en wachten totdat de vlam bij de toortsbehuizing uitgaat. Vervolgens het gasregelventiel **(4)** sluiten. Het apparaat altijd op de steun **(2)** zetten totdat de toortsbehuizing volledig is afgekoeld, zie afb. ❻.

Instructies voor de gebruiker!

- Het apparaat is met name geschikt voor het verdelgen van onkruid.
- De uitwerking van de apparaat is het beste als de planten een hoog sapgehalte hebben. Het beste tijdstip om onkruid te behandelen is het voorjaar. Hoe jonger het onkruid is, des te effectiever is de werking.
  Het succes van de behandeling is echter niet direct zichtbaar. De uitwerking van de warmtebestraling op de diverse planten is erg verschillend. In principe geldt: zaailingen met zachte bladeren reageren het gevoeligst, dit betekent dat ze na één behandeling niet meer levensvatbaar zijn. Bij de juiste langere inwerkingstijd laten zich ook zaailingen met vastblad voor 100 % uitroeien.
- Oudere planten met harde bladeren, zoals bij jv. distels, drogen op zijn vroegst uit na meerdere behandelingen met tussenpozen van één tot twee weken. Taaie grassoorten zijn zéér sterk en vereisen een relatief lange warmtebehandeling.
- Met de apparaat moeten zo mogelijk alleen oppervlaktes behandelt worden met kleine planten. Als het onkruid eenmaal hoog staat, moet er eerst gemaaid worden. De werking is dan echter veel kleiner omdat het blad harder is en in het wortelstelsel meer reservestoffen zitten dan bij jonge planten.
- In de beginfase moet de behandeling van met onkruid begroeide oppervlaktes kort achter elkaar tot vijf keer herhaald worden. Dan pas is er sprake van een blijvende werking. Later zijn twee behandelingen per maand voldoende.
- Het onkruid behoeft slechts te worden verwarmd. Verbranding ervan is niet noodzakelijk. De cellen van de bladeren drogen op deze manier uit en het onkruid sterft af.
- Bepaalde soorten onkruid moeten meerdere malen worden behandeld.

Onderhoud en opslag

- Het apparaat heeft geen speciale verzorging nodig. Controleer dat de ring aanwezig is en in goede staat verkeert.
- Het apparaat moet met gedemonteerde gasfles op een droge plaats worden bewaard, zo mogelijk in een afgesloten ruimte, ontoegankelijk voor kinderen.

Technische wijzigingen voorbehouden!

(IT)

Simboli utilizzati nelle presenti istruzioni

PERICOLO! Un'indicazione di avvertimento di questo livello di pericolo rappresenta una situazione pericolosa imminente. Seguire, in presenza di questa indicazione di avvertimento, le istruzioni per evitare di perdere la vita o riportare lesioni gravissime.

AVVERTENZA! Un'indicazione di avvertimento di questo livello di pericolo rappresenta una possibile situazione pericolosa imminente. Seguire, in presenza di questa indicazione di avvertimento, le istruzioni per evitare di riportare lesioni.

ATTENZIONE! Un'indicazione di avvertimento di questo livello di pericolo rappresenta un possibile danno materiale. Seguire, in presenza di questa indicazione di avvertimento, le istruzioni per evitare danni materiali.

Indicazione! Un'indicazione rappresenta ulteriori informazioni o figure che servono per semplificarvi l'uso e la comprensione dell'apparecchio.

Importanti indicazioni sulla sicurezza

Le istruzioni per l'uso vi forniscono importanti avvertenze sulla sicurezza e informazioni necessarie per un funzionamento perfetto dell'apparecchio!
Leggere le istruzioni in tutte le loro parti, conservarle e consegnarle a chi dovesse possedere l'apparecchio in un secondo momento!
Attenersi altresì alle avvertenze di sicurezza su come usare la bombola del gas e il riduttore di pressione!
Tutte le avvertenze sulla sicurezza sono sempre riferite anche alla vostra sicurezza personale!

- Questo apparecchio è stato costruito a regola d'arte e nel rispetto delle vigenti norme di sicurezza.
- Questo apparecchio non è destinato alle persone (inclusi i bambini) con capacità fisiche, sensoriali o mentali limitate ovvero con scarsa esperienza e/o conoscenza delle relative funzioni, a meno che non si trovino sotto la sorveglianza di una persona responsabile della loro sicurezza o non abbiano ricevuto le necessarie istruzioni sull'uso della macchina da questa persona.
- Utilizzare l'apparecchio in modo conforme all'uso previsto.
- Si consiglia di indossare guanti di protezione.
- Non utilizzare l'apparecchio se nelle vicinanze ci sono bambini.
- Utilizzare con temperature esterne superiori a - 2° C.
- Non mettere in funzione l'apparecchio sotto quota.
- L'apparecchio non è adatto per il funzionamento senza sorveglianza.
- **È consentito utilizzare questo apparecchio esclusivamente con**
  - comuni bombole per il butano/propano di 5 kg / 11 kg oppure 33 kg (non comprese nella fornitura). È pericoloso utilizzare altri contenitori di gas.
  - funzionamento solo con il riduttore di pressione GLORIA (non compreso nella fornitura). Può risultare pericoloso il utilizzare riduttore di pressione diverse.

Gli interventi di riparazione sugli apparecchi devono essere realizzati solo ed esclusivamente dai centri di assistenza GLORIA. I ricambi vanno ordinati presso i rivenditori specializzati. Qualora questi non fossero a magazzino, saranno messi a disposizione quanto prima.

- ***ATTENZIONE!***
  Si fa notare che in conformità alla legge sulla garanzia dei prodotti non siamo responsabili per i danni sorti tramite il nostro apparecchio, se questi sono dovuti ad una riparazione incorretta o se parti dell'apparecchio sono state sostituite con parti di ricambio non originali, ovvero non prodotte dalla ditta, oppure se la riparazione **non** è stata eseguita dal Servizio d'assistenza o da un esperto autorizzato.
  Ciò vale anche per gli accessori.

PERICOLO!
Pericolo di morte per incendio o esplosione!
Pericolo di morte in caso di uso improprio dell'apparecchio, del riduttore di pressione o della bombola del gas. Per questo motivo, attenersi alle avvertenze sulla sicurezza riportate su tutti i componenti e a quelle di seguito riportate:
- Non puntare la fiamma sul tubo flessibile e sulla bombola del gas, su una fiamma libera su un corpo incandescente. Tenere lontano da fonti di accensione. Non fumare. Non deve finire nelle mani dei bambini.
- Non depositare nei pressi di caloriferi.
- Dopo l'uso si deve conservare l'apparecchio in modo taleda evitare rischi di incendio o di lesioni.
- Sostituire la bombola del gas solo all'aperto e mai con fuoco libero, fonti di accensione o sostanze facilmente combustibili.
- **In caso di odore di gas, disattivare immediatamente l'apparecchio (chiudere la valvola della bombola del gas e dell'apparecchio) e controllare che non ci siano perdite. Per controllare che l'apparecchio non sia soggetto a perdite si può versare dell'acqua saponata sul punto di accoppiamento. L'assenza di bolle indica che l'apparecchio è pronto per il funzionamento. Se invece si osserva la formazione di bolle, non si dovrà utilizzare in alcun caso l'apparecchio. Chiudere immediatamente la valvola della bombola del gas e staccare la bombola dall'apparecchio. Il quale dovrebbe essere successivamente sottoposto ad un esame da parte di un esperto o di un'officina autorizzata al fine di stabilire le cause della perdita. Non cercare mai i punti di perdita accostando una fiamma all'apparecchio e mai in ambienti chiusi!**

AVVERTENZA!
Pericolo di riportare scottature toccando le parti molto calde dell'apparecchio o con le fiamme libere.
Alcune parti dell'apparecchio possono durante l'uso possono raggiungere temperature molto elevate e causare eventuali scottature. Il pericolo di riportare scottature sussiste anche in caso di uso improprio dell'apparecchio! Per questo motivo, attenersi alle avvertenze sulla sicurezza di seguito riportate:
L'apparecchio può essere utilizzato esclusivamente fino ad un angolo di 90°.
- Non toccare il corpo del bruciatore; pericolo di ustionii.
- La boscaglia, il fogliame, gli aghi di abeti e l'erba secca possono incendiarsi.

AVVERTENZA!
Pericolo per la salute per contatto con il gas!
Il gas che fuoriesce e non acceso può causare danni alla salute di azione limitata a seguito di inspirazione, ingestione o assorbimento attraverso la cute. In presenza di sintomi e in caso di dubbio consultare un medico. Per questo motivo, attenersi alle avvertenze sulla sicurezza di seguito riportate:
- Mai indirizzare il gas che fuoriesce verso le persone e gli animali.
- Per ulteriori informazioni sulla tutela della salute e delle condizioni di lavoro, consultare la scheda tecnica di sicurezza che si può chiedere al produttore.

Uso conforme

Il l'apparecchio serve esclusivamente per l'eliminazione della vegetazione spontanea presente tra le piastre delle superfici percorribili, sui terrazzi e sulle strade.

In caso di destinazione d'uso diversa, uso errato o riparazione non eseguita a regola d'arte non rispondiamo degli eventuali danni. Inoltre in questi casi sono escluse le prestazioni di garanzia.

L'apparecchio non è destinato ad un uso professionale!

Uso improprio prevedibile

L'apparecchio non è adatto quale distributore di calore a livello domestico per il prato e le aiuole oppure per campi d'impiego diversi da quelli indicati in questa sede. Non utilizzare l'apparecchio quando piove.

Comportamento in caso di pericolo

Estinguere l'incendio, a condizione che non rappresenti alcun pericolo, con l'estintore. Rimuovere dalla zona di pericolo, se possibile, le cartucce del gas e qualsiasi altro oggetto che abbia un contenuto infiammabile.

Elementi dell'apparecchio

1. Bruciatore
2. Gamba di sostegno
3. Tubo di prolunga
4. Valvola regolatrice del gas
5. Leva del flusso del gas
6. Impugnatura
7. 5 m di tubo flessibile del gas
8. Riduttore di pressione **(Accessori speciali, articolo 000182.5000)**
9. Comune bombola per il propano 5 kg / 11 kg / 33 kg

Dati tecnici

Lunghezza:	925 mm
Tipo di gas:	Propano; Miscela di butano/propano
Temperatura fiamma :	≤ 1000°C
Potenza:	35 KW
Apparecchio, incl. tubo flessibile per il gas:	circa. 1,6 kg
Consumo con ugelli ø 1,2 mm jet:	circa. 2,7 kg/h
Pressione del gas:	4 bar

Messa in funzione

PERICOLO!
Pericolo di morte per incendio o esplosione! Per questo motivo, attenersi alle avvertenze sulla sicurezza di seguito riportate:
- Mettere in funzione l'apparecchio esclusivamente all'esterno. La bombola del gas può essere posizionata solo in verticale.
- L'avvitatura tra il tubo di prolunga **(3)** e la valvola regolatrice di pressione **(4)** nonché il collegamento tra la valvola regolatrice di pressione **(4)** e l'impugnatura **(6)** non vanno mai staccate.
- Non indirizzare mai la fiamma libera su sostanze incendiabili o esplosive.
- Dopo ripetuti tentativi falliti per accendere la fiamma, chiudere la valvola, attendere che il gas fuoriuscito sia evaporato e poi riaccendere la fiamma.

Montaggio
- Montare la gamba di sostegno **(2)** al tubo di prolunga **(3)** come rappresentato in figura, vedere fig. A.
- Prima del montaggio controllare che sia presente l'ring nel riduttore di pressione **(8)**, vedere Fig. B.
- La valvola della bombola del gas è chiusa. Bisogna chiudere la valvola regolatrice di pres-sione **(4)**. A tale scopo chiudere completamente il pomello nero della valvola ruotandolo totalmente verso destra (senso orario), vedere fig. B. Girare solo a mano.
- 1. Avvitare il tubo flessibile del gas **(7)** all'impugnatura **(6)**.
  2. Avvitare il tubo flessibile del gas **(7)** al riduttore di pressione **(8)**.
  3. Avvitare il riduttore di pressione **(8)** alla bombola del propano facendo ricorso al dado a risvolto.

(Tutte le filettature sono sinistrorse, avvitarle con la chiave fissa) fig. C.

Prova di tenuta
- Controllare che gli avvitamenti non perdano (vedere descrizione colonna a sinistra)!

Funzionamento
- Aprire la valvola della bombola del propano e la valvola regolatrice di pressione **(4)** di 1/2 giro, vedere fig. D.
- In zona sicura tenere la barra verso il basso e lontana dal corpo. Accendere la fiamma con un fiammifero lungo, l'apparecchio a questo punto lavora a fiamma bassa, vedere fig. E.

ATTENZIONE! **Pericolo di riportare scottature con la fiamma libera!**
Non azionare mai la leva del flusso del gas **(5)** quando si accende la fiamma!
- Aprire ancora la valvola regolatrice di pressione **(4)** e azionare la leva del flusso del gas **(5)**, a questo punto l'apparecchio lavora a fiamma piena, vedere fig. E.
  Muovere l'asta con moto alterno da un lato verso l'altro mantenendola a circa 3 cm dal suolo.

PERICOLO! Pericolo di morte per incendio o esplosione!
Non puntare mai la fiamma sul tubo flessibile o sulla bombola del gas!

AVVERTENZA!
Pericolo di riportare scottature toccando le parti molto calde dell'apparecchio!
Per questo motivo, attenersi alle avvertenze sulla sicurezza di seguito riportate:
- Durante il funzionamento non toccare l'alloggiamento del bruciatore.
- Quando si interrompe il lavoro, rilasciare la leva del flusso del gas **(5)** e posizionare l'apparecchio sulla gamba di sostegno, vedere fig. F.

Messa fuori servizio

- Rilasciare la leva del flusso del gas, chiudere la valvola della bombola e attendere che la fiamma sull'alloggiamento del bruciatore si spenga. Quindi chiudere la valvola regolatrice di pressione **(4)**. Posizionare sempre l'apparecchio sulla gamba di sostegno **(2)** fino a quando si sarà raffreddato l'alloggiamento del bruciatore, vedere fig. F.

Avvisi per l'utilizzatore!

- L'apparecchio è adatto soprattutto per il diserbo.
- L'impiego dell'apparecchio offre la maggior efficienza quando la pianta mostra un elevato contenuto di liquido. Il peeriodo più conveniente per il trattamento della vegetazio ne selvatica è la primavera. L'effeto è molto più itenso nella vegetazione selvatica più giovane. Il successo della misura adottata, nonché della sensibilità delle piante all'irradiazione termica non è tuttavia immediatamente visibile. In linea di massima vale: le semenze a foglie morbide reagiscono con la massima sensibilità, ciò significa che dopo un solo trattamento non possono più vivere. In una durata dell'effeto rispettiva mente prolungata è anche possibile eliminara semenze con fogliame fisso fino al 100%.
- Le piante più vecchie con foglie dure, come per esempio cardi si asciugano al più presto dopo un trattamento multiplo in intervalli di tempo tra una e due settimane. Le erbe con fogliame più duro mostrano, una straordinaria robustezza e prolungano rispettivamente il trat tamento termico.
- Con il'apparecchio si dovrebbero possibilmente trattare solamente superfici con piante basse. Se la crescita della vegetazione selvatica è già piuttosto avanzata, è innanzitutto necessario passare con la tagliatrice. L'effeto in questo caso è tuttavia ridotto, poiché il fogliame è più duro e negli organo sotterranei vengono immagazzinate più sostanze di riserva rispetto alle piante giovani.
- Nella fase iniziale è neces sario ripetere il trattamento sulle superfici in cui è cresciuta la vegetazione selvatica in termini brevi fino a 5 volte. Solamente dopo si può notare un successo permanente. Dopodiché sono sufficienti fino a due trattamenti al mese.
- Le erbacce devono essere soltanto riscaldate. Non è necessario bruciarle. In tal modo le cellule delle foglie si seccano e le erbe infestanti muoiono.
- Per alcuni tipi di erbacce è necessaria una ripetizione del procedimento.

Manutenzione ed immagazzinamento

- Ill'apparecchio non richiede manutenzione. Fare attenzione che sia presente l'ring e che quest'ultima sia in buono stato.
- Ill'apparecchio con bombola del gas disassembiata deve essere conservato in un luogo asciutto, possibilmente chiuso a chiave, e comunque lontano dalla portatadei bambini.

Con riserva di modifiche tecniche!

(ES)

Símbolos empleados en este manual

¡PELIGRO! Un aviso clasificado con este grado designa una situación peligrosa. Siga las indicaciones que acompañan a este aviso para evitar el peligro de muerte o de lesiones graves.

¡ADVERTENCIA! Un aviso clasificado con este grado designa una posible situación peligrosa. Siga las indicaciones que acompañan a este aviso para evitar el peligro de lesiones.

¡ATENCIÓN! Un aviso clasificado con este grado designa un posible daño material. Siga las indicaciones que acompañan a este aviso para evitar daños materiales.

Nota: Una nota identifica la información o ilustraciones adicionales cuya finalidad es facilitarle el uso y la comprensión del aparato.

Instrucciones importantes de seguridad

El manual de instrucciones le ofrece importantes instrucciones de seguridad e información necesarias para el funcionamiento perfecto de su equipo.
Lea íntegramente el manual, consérvelo y entréguelo a los posibles propietarios siguientes del equipo.
¡Tenga presentes asimismo las instrucciones de seguridad para el manejo de la bombona de gas y el reductor de presión!
Todas las instrucciones de seguridad tienen también como objetivo cuidar de su seguridad personal.

- Este equipo cumple con las regulaciones comúnmente aceptadas de la técnica y las directrices aplicables sobre seguridad.
- Este equipo no es apropiado para el uso por parte de niños o adultos con capacidades físicas, sensoriales o psíquicas limitadas o que carezcan de la experiencia o el conocimiento necesarios, a no ser que cuenten con la supervisión de una persona que vele por su seguridad o que hayan sido instruidos por ésta en el uso del aparato.
- Utilice el equipo de acuerdo con el uso intencionado.
- Se recomienda llevar guantes protectores.
- No utilice el equipo en presencia de niños.
- El equipo sólo debe utilizarse con una temperatura exterior de -2 °C como máximo.
- No está permitido utilizar el aparato por debajo del nivel del terreno.
- No deje desatendido el equipo en funcionamiento.
- **El equipo ha de utilizarse exclusivamente con:**
  - bombonas de gas butano/propano comerciales de los tamaños 5 kg, 11 kg o 33 kg (no incluidas en el alcance de suministro). Puede resultar peligroso utilizar otros depósitos de gas.
  - con el reductor de presión GLORIA (no incluido en el alcance de suministro). Puede resultar peligroso utilizar otros reductores de presión.

Los trabajos de reparación en el equipo los realizará exclusivamente el personal de mantenimiento de GLORIA. Pida las piezas de repuesto a su distribuidor oficial. Si no estuvieran disponibles, él las recibirá en el menor tiempo.

- ***¡ATENCIÓN!***
  De acuerdo con la ley de responsabilidad de productos hacemos especial hincapié en que no podemos responsabilizarnos de los daños causados por nuestro aparato, si éstos son originados por reparación inadecuadas o por el cambio de piezas, utilizando repuestos que no sean los originales y si la reparación **no** ha sido realizada por nuestro servicio técnico o por un técnico autorizado.
  Esto rige también para los accesorios.

¡PELIGRO!
Peligro de muerte por incendio o explosión.
¡El uso inadecuado del aparato, del reductor de presión o de la bombona de gas conlleva peligro de muerte! Por este motivo, siempre deberá observar las instrucciones de seguridad impresas en todos los componentes así como las siguientes:
- No apuntar con la llama contra la manguera de gas, la bombona de gas, una llama desprotegida o un objeto incandescente. Mantenerlo alejado de fuentes de ignición. No fumar. Mantenerlo fuera del alcance de los niños.
- No almacenarlo cerca de radiadores.
- Utilizar el equipo únicamente en el exterior. No usar nunca el equipo en el garaje u otros lugares en los que pueda haber gasolina u otras sustancias inflamables.
- Cambiar la bombona de gas únicamente al aire libre y nunca cuando haya un fuego desprotegido, fuentes de ignición o en presencia de sustancias fácilmente inflamables.
- **Si hay olor a gas, detener inmediatamente el equipo (cerrar la válvula de la bombona de gas así como la válvula del propio aparato) y comprobar si hay fugas. Para asegurarse de que no hay ninguna fuga, aplique agua jabonosa tibia en la zona de unión, así como en la carcasa de la válvula. Si no se forman burbujas, el equipo está listo para su funcionamiento. Si se forman burbujas, el equipo no deberá ponerse en funcionamiento bajo ningún concepto. A continuación, debe cerrarse inmediatamente la bombona de gas con la válvula y debe aislarse del aparato. Un experto o taller especializado deberá inspeccionar a continuación el equipo para determinar las causas. No intente nunca localizar los puntos no estancos con una llama ni en espacios cerrados.**

¡ADVERTENCIA!
Peligro de sufrir quemaduras por componentes calientes del equipo o llama abierta.
Algunos componentes del equipo pueden alcanzar temperaturas muy altas durante el uso y provocar quemaduras. Por el uso inadecuado del equipo también pueden producirse quemaduras. Observe las siguientes instrucciones de seguridad:
El ángulo de uso del aparato puede ser de 90°, como máximo.
- No tocar la carcasa del quemador, peligro de quemaduras.
- La madera seca, hojas, agujas de pino y hierba seca pueden incendiarse.

¡ADVERTENCIA!
Peligro para la salud por contacto con el gas.
El flujo de gas sin encender puede tener consecuencias perjudiciales moderadas para la salud al inspirarse, tragarse o absorberse por la piel. Si se presentan síntomas o en caso de duda, consulte a su médico. Observe las siguientes instrucciones de seguridad:
- No oriente nunca el chorro de gas hacia personas o animales.
- Encontrará más información de este producto relativa a la protección de la salud y seguridad en el trabajo en la hoja de seguridad que puede solicitar al fabricante.

Uso intencionado

El equipo sirve exclusivamente para la eliminación hierbas de crecimiento espontáneo entre losas, en terrazas, vías de acceso y caminos.

No nos responsabilizamos de los daños causados por un uso no conforme al intencionado, un manejo incorrecto o una reparación no profesional. Asimismo, en estos casos queda excluida la garantía por defectos.

El equipo no deberá utilizarse con fines comerciales.

Mal uso previsible

El equipo no es una fuente de calor en el ámbito doméstico para césped o arriates de flores o para otros ámbitos distintos a los aquí especificados. No utilizar el equipo con lluvia o condiciones climáticas húmedas.

Comportamiento adecuado en caso de peligro

Siempre que ello no sea peligroso, combatir los incendios con un extintor. Alejar de la zona de peligro los recipientes inflamables o cartuchos de gas.

Elementos integrantes del aparato

1. Soplete
2. Apoyo
3. Tubo prolongador
4. Válvula reguladora de gas
5. Palanca de flujo de gas
6. Empuñadura
7. Manguera de gas de 5 m
8. Reductor de presión **(Accesorio especial, artículo 000182.5000)**
9. Bombona de gas propano comercial 5 kg / 11 kg / 33 kg

Datos técnicos

Longitud:	925 mm
Tipo de gas:	propano; mezcla de butano/propano
Temperatura de la llama:	≤ 1000°C
Potencia:	35 KW
Aparato incl. manguera de gas:	aprox. 1,6 kg
Uso con diámetro de tobera 1,2 mm:	aprox. 2,7 kg/h
Presión del gas:	4 bar

Puesta en servicio

¡PELIGRO!
Peligro de muerte por incendio o explosión.
Observe las siguientes instrucciones de seguridad:
- Poner en funcionamiento el equipo únicamente en el exterior. Está permitido colocar la bombona de gas sólo en posición vertical.
- Nunca está permitido aflojar el racor entre el tubo prolongador **(3)** y la válvula reguladora de gas **(4)** así como la conexión entre la válvula reguladora de gas **(4)** y la empuñadura **(6)**.
- No orientar nunca la llama abierta a sustancias inflamables o explosivas.
- Tras varios intentos fallidos de encendido de la llama, cerrar la válvula y esperar hasta que se haya disipado el gas que ha salido, antes de volver a encender la llama.

Montaje
- Montar el apoyo **(2)**, como se muestra en la figura, en el tubo prolongador **(3)**, v. Fig. A.
- Antes de proceder al montaje, comprobar si la tórica está bien colocada en el reductor de presión **(8)**; v. Fig. B.
- La válvula de la bombona de gas está cerrada. Debe cerrarse la válvula reguladora de gas **(4)**. Para tal fin, girar el mando negro de la válvula totalmente hacia la derecha (en sentido horario); v. Fig. B. Girar sólo hasta que no se pueda apretar más con la mano.
- 1. Atornillar firmemente la manguera de gas **(7)** por la empuñadura **(6)**.
  2. Atornillar firmemente la manguera de gas **(7)** del reductor de presión **(8)**.
  3. Atornillar reductor de presión **(8)** con ayuda de la tuerca de racor firmemente a la bombona de gas propano.

(Todas las roscas son roscas a izquierdas, apretar firmemente con una llave fija) v. Fig. C.

Verificación de la estanqueidad
- Comprobar si hay fugas en el racor (¡v. descripción en la columna izquierda!)

Empleo
- Abrir 1/2 vuelta la válvula de la bombona de gas propano así como la válvula reguladora del gas **(4)**, v. Fig. D.
- En una zona segura, bajar la barra manteniéndola alejada del cuerpo. Encender la llama con una cerilla larga (para encendido de chimeneas), tras lo cual el aparato funciona con llama pequeña, v. Fig. E.

¡ATENCIÓN! **¡Existe peligro de sufrir quemaduras si la llama se mantiene desprotegida!**
¡Nunca accionar la palanca de flujo de gas **(5)** al encender la llama!
- Continuar abriendo la válvula reguladora del gas **(4)** y accionar la palanca de flujo de gas **(5)**, tras lo cual el aparato funcionará a plena llama, v. Fig. E.
  Mover la barra de un lado a otro a una altura de aprox. 3 cm sobre el suelo.

¡PELIGRO! Peligro de muerte por incendio o explosión.
¡Nunca apuntar con la llama contra la manguera de gas o la bombona de gas!

¡ADVERTENCIA!
Peligro de quemaduras por componentes calientes del equipo.
Observe las siguientes instrucciones de seguridad:
- No tocar la carcasa del quemador durante el funcionamiento.
- Cada vez que se interrumpa el trabajo, soltar la palanca de flujo de gas **(5)** y dejar que el aparato descanse sobre su apoyo, v. Fig. F.

Puesta fuera de servicio

- Soltar la palanca de flujo de gas, cerrar la válvula de la bombona de gas y esperar hasta que se apague la llama del cuerpo del soplete. A continuación, cerrar la válvula reguladora de gas **(4)**. Dejar que el aparato descanse siempre sobre el apoyo **(2)** hasta que se haya enfriado el cuerpo del soplete, véase Fig. ❻.

Indicaciones para el usuario

- El equipo resulta especialmente adecuado para la eliminación de malas hierbas.
- El uso del equipo resultará más eficaz cuanta más savia tenga la planta. El período más apropiado para tratar las hierbas de crecimiento espontáneo es la primavera.
  El resultado será tanto mejor cuanto más joven sea la planta. En cualquier caso, el éxito de la medida no será visible inmediatamente.
  La sensibilidad de las plantas a la irradiación calorífica no se muestra rápidamente. Por lo general, las plantas de hojas blandas tienen mayor sensibilidad y tras un único tratamiento, dejarán de ser viables. Con una duración prolongada del tratamiento, también es posible eliminar totalmente las plantas de hoja resistente.
- Las plantas más viejas con hojas duras, como los cardos, requieren un tratamiento repetido en intervalos de una a dos semanas para secarse. Las hierbas de hoja dura son extremadamente resistentes y requieren un tratamiento de calor relativamente largo.
- Con este equipo deben tratarse a ser posible sólo superficies con plantas bajas. Si las hierbas de crecimiento espontáneo alcanzan demasiada altura, primero deberán cortarse. No obstante, el efecto será menor, ya que en estos casos las hojas son más duras y los órganos subterráneos almacenan más substancias de reserva que las plantas jóvenes.
- En la fase inicial, el tratamiento de las superficies donde han crecido hierbas no deseadas deberá repetirse a corto plazo hasta cinco veces. Sólo entonces podrá observarse un éxito duradero del tratamiento. Más adelante sólo será necesario el tratamiento dos veces al mes.
- Sólo habrá que calentar la mala hierba sin necesidad de quemarla. Con este método, las células de las hojas se secan y la hierba se muere.
- Algunas clases de hierba requieren un tratamiento repetido.

Mantenimiento y almacenaje

- El equipo no requiere ningún cuidado especial. Asegúrese de que esté colocada la tórica y que esté en buen estado.
- El equipo con el bombona de gas desmontado debe almacenarse en un lugar seco, a ser posible bajo llave, y fuera del alcance de los niños.

Queda reservado el derecho de realizar modificaciones técnicas.

(PT)

Símbolos neste manual

PERIGO! Um aviso deste nível de perigo assinala uma situação perigosa eminente. Em relação a este aviso, respeite as instruções para evitar perigo de morte ou ferimentos graves.

AVISO! Um aviso deste nível de perigo assinala uma situação perigosa possível. Em relação a este aviso, respeite as instruções para evitar o perigo de ferimentos.

ATENÇÃO! Um aviso deste nível de perigo assinala possíveis danos materiais. Em relação a este aviso, respeite as instruções para evitar danos materiais.

Nota! Uma nota assinala informações adicionais ou figuras, que devem facilitar a operação e compreensão do aparelho.

Instruções de segurança importantes

O manual de instruções transmite-lhe instruções de segurança e informações importantes, que são necessárias para uma operação perfeita do aparelho!
Leia o manual na íntegra, guarde-o e, se necessário, entregue-o ao proprietário seguinte!
Observe também as instruções de segurança relativas à utilização da botija de gás e da redutora da pressão!
Todas as instruções de segurança têm como objectivo também a sua própria segurança!

- Este equipamento está em conformidade com as regras de tecnologia reconhecidas e os regulamentos de segurança correspondentes!
- Este aparelho não é adequado para ser utilizado por pessoas (incluindo crianças) com capacidades intelectuais, sensoriais e físicas limitadas ou com falta de experiência e/ou de conhecimento, a não ser que, para sua segurança, elas sejam vigiadas por uma pessoa competente, ou lhes dê instruções sobre a utilização do aparelho.
- Utilize o aparelho em conformidade com as especificações.
- Recomenda-se o uso de luvas protectoras.
- O aparelho só deve ser operado até uma temperatura exterior de -2°C.
- O aparelho não pode ser operado em áreas subterrâneas.
- O aparelho não é adequado para uma operação sem vigilância.
- **Este aparelho só pode ser utilizado com:**
  - botijas de gás butano/propano à venda no comércio de 5 kg / 11 kg ou 33 kg (não fornecidas). Pode ser perigoso utilizar outro reservatório de gás.
  - apenas com a redutora da pressão GLORIA (não fornecida). Poderá ser perigoso utilizar outro tipo de redutoras da pressão.

As reparações neste aparelho só devem ser realizadas por pontos de assistência técnica da GLORIA. As peças sobresselentes devem ser encomendadas ao seu agente especializado. Caso não existam em armazém, ele arranja com mais rapidez.

- ***ATENÇÃO!***
  Chamamos expressamente a atenção, de que nós, no âmbito da Lei de Responsabilidade sobre Produtos, não nos responsabilizamos por danos causados pelo uso do nosso aparelho, desde que esses danos tenham sido causados por reparação incorrecta ou pelo uso de peças sobresselentes que não sejam peças originais, e desde que a reparação **não** tenha sido efectuada pelo nosso Serviço Técnico de Assistência ou por um técnico autorizado.
  Isto aplica-se também às peças acessórias.

PERIGO!
Perigo de morte devido a incêndio e explosão
Uma utilização incorrecta do aparelho, da redutora da pressão ou da botija de gás constitui perigo de vida! Por este motivo, observe as instruções de segurança em todos os componentes, como também as instruções de segurança seguintes:
- Não dirija a chama para a mangueira de gás, a botija de gás, chamas abertas ou objectos incandescentes. Mantenha afastado de fontes de ignição. Não fume. Mantenha o aparelho afastado das crianças.
- Não guarde na proximidade de aquecedores.
- Utilize o aparelho apenas no exterior. Nunca utilize o aparelho na garagem ou em locais onde possam estar guardados materiais facilmente inflamáveis ou gasolina.
- Mude a botija de gás sempre ao ar livre e nunca junto de chamas abertas, fontes de ignição ou materiais facilmente inflamáveis.
- **No caso de cheiro a gás, desligue o aparelho imediatamente (feche a válvula na botija de gás e também no aparelho) e verifique se existem fugas. Para se certificar de que não existe qualquer fuga, espalhe água com sabão tépida no ponto de união, bem como no corpo da válvula. Se não se formarem bolhas, o aparelho está pronto a funcionar. Caso se formem bolhas, o aparelho não deve ser posto a funcionar. Neste caso, a botija de gás deve ser imediatamente fechada na válvula e desligada do aparelho. De seguida, o aparelho deve ser verificado em relação a eventuais causas por um especialista ou empresa especializada. Nunca procure as fugas com uma chama e nunca em espaços fechados!**

AVISO!
Perigo de queimaduras devido a peças quentes do aparelho ou chamas livres!
Durante a utilização, as peças do aparelho podem ficar bastante quentes e originarem possíveis queimaduras. No caso de uma utilização incorrecta existe também o perigo de queimaduras! Por isso, observe as instruções de segurança seguintes:
O aparelho só pode ser utilizado até um ângulo inferior a 90°.
- Não toque no corpo do queimador, perigo de queimaduras.
- Mata, folhas, caruma de abetos e ervas secas podem incendiar.

AVISO!
Perigo para a saúde devido a contacto com gás!
O gás libertado, não explosivo, pode provocar danos para a saúde de efeito limitado, devido a inalação, ingestão ou absorção pela pele. No caso da ocorrência de sintomas ou em caso de dúvida, peça conselho médico. Por isso, respeite as instruções de segurança seguintes:
- Nunca dirija o gás libertado para pessoas ou animais.
- Encontra mais informações sobre a protecção da saúde e no trabalho para este produto na ficha de segurança, que pode ser solicitada ao fabricante.

Utilização prevista

O aparelho destina-se exclusivamente à eliminação de plantas silvestres entre tijoleiras, terraços, acessos a casas e garagens, e caminhos.

No caso de má utilização, operação errada ou reparação incorrecta não se assume qualquer responsabilidade por eventuais danos.
Do mesmo modo, as garantias ficam sem efeito nestes casos!

O aparelho não se destina a uso comercial!

Uso indevido previsível

O aparelho não é adequado como distribuidor de calor doméstico para relvados e canteiros ou para outras áreas de utilização, além das aqui indicadas. Não utilize o aparelho em condições atmosféricas húmidas.

Comportamento em caso de perigo

Combate a incêndios, desde que sem perigo, com extintores.
Os cartuchos de gás e latas em risco de incêndio devem, quando possível, ser afastados da zona de perigo.

Elementos do aparelho

1. Queimador
2. Pé de apoio
3. Tubo de prolongamento
4. Válvula reguladora do gás
5. Alavanca do fluxo de gás
6. Pega
7. Mangueira de gás de 5 m
8. Redutora da pressão **(Acessório especial, artigo 000182.5000)**
9. Botija de gás propano convencional disponível no mercado de 5 kg / 11 kg / 33 kg

Dados técnicos

Comprimento:	925 mm
Tipo de gás:	Propano; Mistura de butano/propano
Temperatura da chama:	≤ 1000°C
Potência:	35 KW
Aparelho incl. mangueira de gás:	cerca de 1,6 kg
Consumo com bocal ø 1,2 mm:	cerca de 2,7 kg/h
Pressão do gás:	4 bar

Colocação em funcionamento

PERIGO!
Perigo de morte devido a incêndio e explosão!
Por isso, respeite as instruções de segurança seguintes:
- Coloque o aparelho em funcionamento apenas ao ar livre. A botija de gás tem de ficar sempre colocada na vertical.
- A união roscada entre o tubo de prolongamento **(3)** e a válvula reguladora do gás **(4)**, bem como a união entre a válvula reguladora do gás **(4)** e a pega **(6)** nunca podem ser desapertadas.
- Nunca dirija a chama para materiais inflamáveis ou explosivos.
- Após várias tentativas falhadas da ignição da chama, feche a válvula, aguarde até o gás libertado evaporar e depois volte a acender a chama.

Montagem
- Monte o pé de apoio **(2)**, tal como mostra a figura, no tubo de prolongamento **(3)**, ver fig. A.
- Antes da montagem, verifique se o ring se encontra na redutora da pressão **(8)**, ver fig. B.
- A válvula na botija de gás está fechada. A válvula reguladora do gás **(4)** tem de ser fechada. Para tal, feche por completo o botão preto da válvula rodando-o para a direita (sentido dos ponteiros do relógio), ver fig. B. Aperte-o apenas manualmente.
- 1. Enrosque a mangueira de gás **(7)** na pega **(6)**.
  2. Enrosque a mangueira de gás **(7)** na redutora da pressão **(8)**.
  3. Enrosque a redutora da pressão **(8)** com a ajuda da porca de capa na botija de gás propano.

(Todas as roscas são à esquerda, para enroscar utilize uma chave de bocas) Fig. C.

Ensaio de estanquidade
- Verifique a união roscada quanto a fugas (veja a descrição na coluna esquerda)!

Operação
- Abra a válvula na botija de gás propano e a válvula reguladora do gás **(4)** com 1/2 volta, ver fig. D.
- Numa área segura, mantenha a vareta virada para baixo e afastada do corpo. Acenda a chama com um fósforo comprido para lareira, o aparelho funciona agora com chama económica, ver fig. E.

ATENÇÃO! **Perigo de queimaduras devido a chama aberta!**
Nunca accione a alavanca do fluxo de gás **(5)** ao acender a chama!
- Continuar a abrir a válvula reguladora do gás **(4)** e accionar a alavanca do fluxo de gás **(5)**, o aparelho estará agora a funcionar com chama total, ver fig. E.
  Movimente para a frente e para trás a vareta numa altura de aproximadamente 3 cm acima do solo.

PERIGO! Perigo de vida devido a incêndio e explosão!
Nunca dirija a chama para a mangueira de gás ou para a botija!

AVISO!
Perigo de queimaduras devido a peças quentes do aparelho!
Por isso, respeite as instruções de segurança seguintes:
- Não toque no corpo do queimador durante a operação.
- Durante interrupções do trabalho, largue a alavanca do fluxo de gás **(5)** e pouse o aparelho sobre o pé de apoio, ver fig. F.

Desactivação

- Largue a alavanca do fluxo de gás, feche a válvula na botija de gás e aguarde até a chama apagar no corpo do queimador. De seguida, feche a válvula reguladora do gás **(4)**. Coloque o aparelho sempre sobre o pé de apoio **(2)** até o corpo do queimador estar frio, ver fig. ❻.

Informações para o utilizador!

- O aparelho é apropriado, em particular, para eliminação de ervas daninhas.
- A utilização do aparelho está no máximo da eficácia, se a planta tem um elevado teor de seiva. A altura favorável para tratamento das plantas silvestres é na Primavera. O efeito é mais intensivo, quanto mais recentes forem as plantas silvestres. No entanto, o sucesso da medida não é visível imediatamente. A sensibilidade das plantas à radiação térmica não se evidencia imediatamente. Em princípio, aplica-se: plantas novas de folhas moles reagem de forma mais sensível, i.e. após o primeiro tratamento não conseguem viver mais. No caso de uma duração da acção prolongada, as plantas novas com folhas rijas também são eliminadas a 100%.
- As plantas antigas com folhas duras, como, por exemplo, cardos, secam mais depressa após vários tratamentos, em intervalos de uma a duas semanas. As relvas duras são extraordinariamente robustas e suportam uma acção térmica relativamente prolongada.
- Se possível, apenas superfícies com plantas baixas devem ser tratadas com o aparelho. Se as plantas silvestres estão muito altas, primeiro têm de ser cortadas. Aqui todavia, o efeito é mais reduzido, porque as folhas estão mais duras e em órgãos subterrâneos depositam-se materiais de reserva, do que em plantas jovens.
- Na fase inicial, o tratamento das superfícies com plantas silvestres deve ser repetido, a curto prazo, até 5 vezes. Só então se consegue um sucesso duradouro. Mais tarde, são suficientes 2 tratamentos por mês.
- As ervas daninhas só precisam de ser aquecidas. Não é necessária a queima. As células das folhas secam desta forma e as ervas daninhas morrem.
- Determinados tipos de ervas daninhas exigem a repetição do tratamento.

Manutenção e armazenamento

- O aparelho não necessita de cuidados especiais. Certifique-se de que o ring está presente e em bom estado.
- O aparelho com o botija de gás desmontado deve ser guardado seco e, se possível, fechado, e inacessível para as crianças.

Reservamo-nos o direito de proceder a modificações técnicas!

Gloria Service Center

www.gloriagarten.de

GLORIA®
Geräte für Haus und Garten

977158-03 / 20912

Gloria Haus- und Gartengeräte GmbH • Postfach 31 61 • D-58422 Witten
www.gloriagarten.de

RZ_thermoflamm_977158-03_final.qxd:Layout 1 28.09.2012 9:04 Uhr Seite 10

GLORIA®

Geräte für Haus und Garten

THERMOFLAMMBIO PROFESSIONAL

DE Betriebsanleitung
GB Instructions for use
FR Mode d'emploi
NL Gebruiksaanwijzing
IT Instruzioni per l'uso
ES Instrucciones de uso
PT Instruções de utilização
DK Betjenningsvejledning
SV Bruksanvisning
NO Bruksanvisning
FI Käyttöohje
CZ Návod k obsluze
TR Kullanım kılavuzu
RU Инструкция по эксплуатации
GR Οδηγίες χρήσης

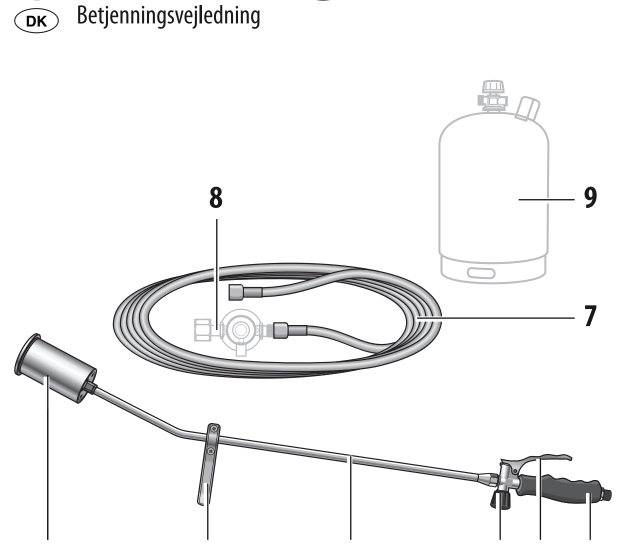

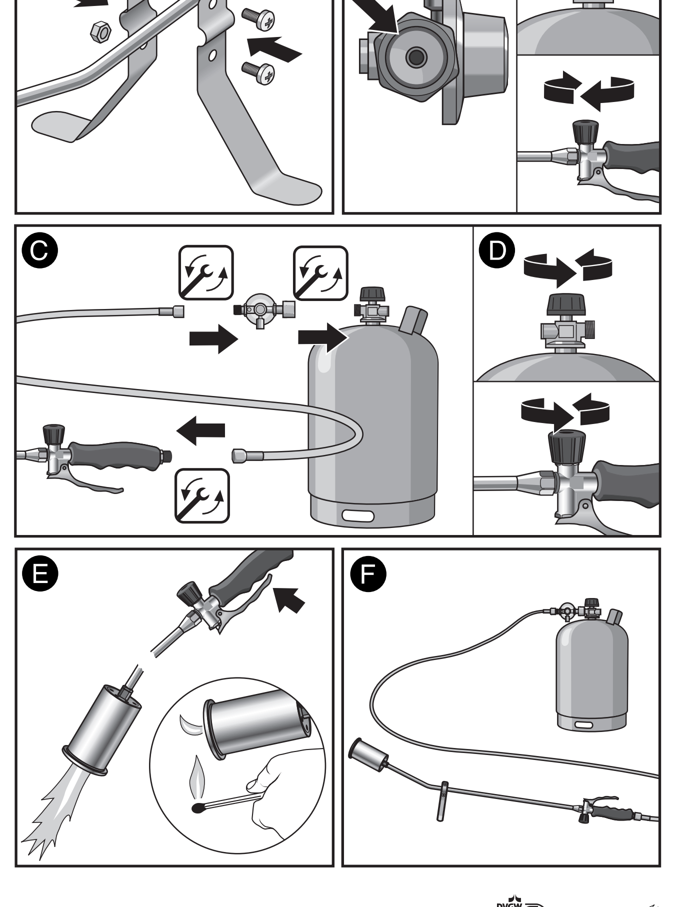

DG-2412CM0233

DK

Symboler i denne vejledning

FARE! En advarselsinfo på dette faretrin markerer en truende farlig situation. Følg anvisningerne til denne advarselsinfo, så livsfare eller alvorlige kvæstelser kan undgås.

ADVARSEL! En advarselsinfo på dette faretrin markerer en mulig farlig situation. Følg anvisningerne til denne advarselsinfo, så faren for kvæstelser kan undgås.

OBS! En advarselsinfo på dette faretrin markerer mulige materielle skader. Følg anvisningerne til denne advarselsinfo, så materielle skader undgås.

Bemærk! En bemærk-info markerer ekstra informationer eller billeder, som gør betjeningen og forståelsen af apparatet lettere.

Vigtige sikkerhedshenvisninger

Betjeningsvejledningen giver vigtige sikkerhedsanvisninger og informationer, som er nødvendige for problemløs drift af apparatet!
Læs vejledningen fuldstændigt igennem, opbevar den og giv den videre til en evt. efterfølgende ejer!
Overhold også sikkerhedsanvisningerne til brug af gasflasken og trykreduktionen!
Alle sikkerhedsanvisninger har betydning for Deres personlige sikkerhed!

- Dette apparat er i overensstemmelse med de anerkendte regler for teknik og de gældende sikkerhedsbestemmelser!
- Dette apparat er ikke beregnet til at anvendes af personer (inklusive børn) med begrænsede fysiske, sensoriske eller psykiske evner eller manglende erfaring og/eller manglende viden, medmindre de er under opsyn af en person, der har ansvaret for deres sikkerhed, eller har modtaget anvisninger fra denne person om, hvordan apparatet skal benyttes.
- Brug apparatet efter bestemmelserne.
- Det anbefales altid at bære beskyttelseshandsker.
- Apparatet må ikke anvendes i nærheden af børn.
- Apparatet bør ikke anvendes ved en temperatur under -2° C.
- Apparatet må ikke anvendes under jordens overflade.
- Apparatet er ikke egnet til drift uden opsyn.
- **Dette apparat må udelukkende anvendes med:**
  - **almindelige butan/propan-gasflasker af størrelsen 5kg / 11kg eller 33 kg (medfølger ikke ved køb). Det kan være farligt at anvende andre gasbeholdere.**
  - **må kun anvendes sammen med GLORIA-trykreduktionen (medfølger ikke ved køb). Det kan være farligt at anvende andre trykreduktioner.**

Reparationer på apparater må kun udføres af GLORIA serviceværksteder. Reservedele bør De bestille hos deres specialforhandlere. Såfremt delene ikke findes på lager, vil de blive bestilt hjem hurtigst muligt.

- ***VIGTIGT!***
  Vi henviser udtrykkeligt til, at vi iht. loven om produktansvar ikke hæfter for skader, som er opstået på grund af vort apparat, såfremt dette er forårsaget af ukyndig reparation eller der ved udskiftning af dele ikke er benyttet originale dele og reparationen **ikke** er foretaget af kundeservice eller den autoriserede fagmand. Dette gælder også for tilbehørsdele.

FARE!
Livsfare på grund af brand og eksplosion!
Livsfare ved forkert anvendelse af apparatet, trykreduktioner eller gasflasken! Overhold derfor sikkerhedsanvisningerne på alle komponenterne samt de følgende sikkerhedsanvisninger:
- Ret ikke flammen mod gasslangen, gasflasken, åben flamme eller mod glødende genstande. Skal holdes på afstand af antændelseskilder. Rygning forbudt. Må ikke komme i børns hænder.
- Må ikke opbevares i nærheden af radiatorer.
- Ukrudtsfjerneren må kun anvendes udendørs. Apparatet må aldrig anvendes i garager eller andre steder, hvor der evt. opbevares benzin eller andre let antændelige materialer.
- Skift kun gasflasken udendørs og aldrig ved åben ild, tændkilder eller let antændelige stoffer.
- **Sluk straks for apparatet ved gaslugt (luk ventilen på gasflasken samt ventilen på apparatet), og kontrollér for lækager. For at være sikker på at der ikke er lækager, kan De smøre samlingsstedet samt ventilhuset med lunkent sæbevand. Hvis der ikke dannes bobler, er apparatet tæt og klar til brug. Hvis der dannes bobler, så må ukrudtsfjerneren under ingen omstændigheder tages i brug. Gasflasken skal så straks lukkes på ventilen og afbrydes fra apparatet. De bør derefter få en fagmand eller et værksted til at undersøge ukrudtsfjerneren for at få konstateret årsagen til lækagen. Find aldrig de utætheder med en flamme og aldrig i lukkede rum!**

ADVARSEL!
Fare for forbrænding på grund af varme dele på apparatet eller åben flamme!
Dele af apparatet kan blive meget varme under brug og føre til mulige forbrændinger. Ved forkert brug af apparatet er der også fare for at brænde sig! Overhold derfor de efterfølgende sikkerhedsanvisninger:
Apparatet må kun anvendes i en vinkel, der er mindre end 90°.
- Rør ikke ved brænderhuset, risiko for forbrændinger.
- Tørt træ, løv, grannåle og tørt græs kan antændes.

ADVARSEL!
Sundhedsfare ved kontakt med gas!
Udstrømmende, ikke antændt gas, kan fremkalde sundhedsskader af begrænset virkning ved indånding, synkning eller indtagelse. Hvis der opstår symptomer eller i tvivlstilfælde, skal der søges læge. Overhold derfor de efterfølgende sikkerhedsanvisninger:
- Ret aldrig udstrømmende gas mod mennesker eller dyr.
- Yderligere informationer om sundheds- og arbejdsbeskyttelse i forbindelse med dette produkt kan findes i sikkerhedsdatabladet, som kan rekvireres hos producenten.

Anvendelsesområde

Apparatet anvendes udelukkende til fjernelse af ukrudt mellem havefliser, på terrasser, i indkørsler og på stier.

Der hæftes ikke for eventuelle skader ved anvendelse, der ikke er i overensstemmelse med anvendelsesområdet, ved forkert betjening eller ufagkyndige reparationer. Garantiydelser i sådanne tilfælde er også udelukkede.

Apparatet er ikke beregnet til erhvervsmæssig anvendelse!

Forudsigeligt misbrug

Apparatet er ikke beregnet til at være varmegiver på husholdningsområdet, til græsplæner og blomsterbede eller til andre anvendelsesområder end dem, som er angivet her.
Anvend ikke apparatet i vådt vejr.

Reaktion i tilfælde af fare

Brandbekæmpelse med ildslukker, hvis der ikke er nogen fare. Dåser eller gaspatroner, der er i fare på grund af brand, skal fjernes fra det farlige område, hvis det er muligt.

Apparatets elementer

1 Brænder
2 Fod
3 Forlængerrør
4 Gasreguleringsventil
5 Gasreguleringsarm
6 Håndtag
7 5 m gasslange
8 Trykreduktionen
(Specialtilbehør, artikel 000182.5000)
9 Almindelig propangasflaske 5 kg / 11 kg / 33 kg

Tekniske data

Længde:	925 mm
Gastype:	propan; butan/propan-blanding
Flammetemperatur:	≤ 1000°C
Ydelse:	35 KW
Apparat inkl. gasslange:	ca. 1,6 kg
Forbrug ved dyser-ø 1,2 mm:	ca. 2,7 kg/h
Gastryk:	4 bar

Ibrugtagning

FARE!
Livsfare på grund af brand og eksplosion!
Overhold derfor de efterfølgende sikkerhedsanvisninger:
- Apparatet må kun anvendes udendørs. Gasflasken må kun opstilles lodret.
- Forskruningen mellem forlængerrøret (3) og gasreguleringsventilen (4) samt forbindelsen mellem gasreguleringsventilen (4) og håndtaget (6) må aldrig løsnes.
- Ret aldrig åben flamme mod brændbare eller eksplosive stoffer.
- Luk ventilen efter flere forsøg på at tænde flammen uden held, og vent, til den udstrømmede gas er forsvundet, og tænd så flammen igen.

Montering

- Montér foden **(2)** som vist på forlængerrøret **(3)**, se fig. A.
- Kontrollér før monteringen, at ringen sidder i trykreduktionen, se fig. B.
- Ventilen på gasflasken skal være lukket. Gasreguleringsventilen **(4)** skal lukkes. Drej den sorte ventilknap helt til højre i omdrejningsretningen (i urets retning), se fig. B. Drej kun til med hånden.

1. Skru gasslangen **(7)** fast på håndtaget **(6)**.
2. Skru gasslangen **(7)** fast på trykreduktionen **(8)**.
3. Skru trykreduktionen **(8)** fast på propangasflasken ved hjælp af omløbermøtrikken.

(Alle gevind er venstregevind, skru dem fast med gaffelnøglen) fig. C.

Tæthedskontrol

- Kontrollér forskruningen for lækager (se beskrivelsen i venstre spalte)!

Drift

- Åbn ventilen på propangasflasken samt gasreguleringsventilen **(4)** med en 1/2 omdrejning, se fig. D.
- Hold stangen ned og væk fra kroppen i det sikre område. Tænd flammen med en lang kamintændstik – nu fungerer apparatet på spareflamme, se fig. E.

***OBS!* Fare for forbrændinger på grund af åben flamme!**
Aktivér aldrig gasreguleringsarmen **(5)** ved antænding af flammen!
- Åbn gasreguleringsventilen **(4)** endnu mere, og aktivér gasreguleringsarmen **(5)**, nu fungerer arbejdet med fuld flamme, se fig. E.
  Bevæg spyddet langsomt frem og tilbage hen over jorden i en højde på ca. 3 cm.

FARE! Livsfare på grund af brand og eksplosion!
Ret aldrig flammen mod gasslangen eller gasflasken!

ADVARSEL!
Forbrændingsfare på grund af varme dele på apparatet!
Overhold derfor de efterfølgende sikkerhedsanvisninger:
- Rør ikke ved brænderhuset under drift.
- Slip gasreguleringsarmen **(5)**, når du holder pauser, og stil apparatet på foden, se fig. F.

Afbrydelse

- Slip gasreguleringsarmen, luk ventilen på gasflasken, og vent, til flammen på brænderhuset slukker. Luk derefter gasreguleringsventilen **(4)**. Stil altid apparatet på foden **(2)**, til brænderhuset er afkølet, se fig. 6.

Brugerhenvisninger!

- Apparatet er særlig velegnet til fjernelse af ukrudt.
- Anvendelsen af apparater er mest effektiv, hvis planterne har et højt saftindhold. Det bedste tidspunkt til behandling af ukrudt er om foråret. Jo yngre ukrudtet er, desto mere intensiv bliver effekten.
  Behandlingseffekten er dog ikke synlig med det samme, idet planternes følsomhed over for varmestråling ikke viser sig umiddelbart.
  Som grundregel gælder: Spirer og kim med bløde blade reagerer kraftigst, således at de ikke længere er levedygtige efter en enkelt behandling. Med passende lang indvirkningstid kan også spirer og kim med fast løv bekæmpes 100%.
- Ældre planter med hårde blåde, som f.eks. tidsler, tørrer tidligst ud efter behandlinger med en til to ugers mellemrum. Græsarter med hårde blade er overordentligt robuste og kræver en relativ langvarig varmepåvirkning.
- Så vidt muligt bør kun arealer med lav plantevækst behandles les med apparatet. Har ukrudtet vokset sig meget højt, skal det først slås. Effekten er dog i dette tilfælde ringere, da bladene er hårdere og der er opsamlet flere reservestoffer i de underjordiske organer end ved yngre planter.
- I startfasen skal behandlingen af tilvoksede ukrudtsarealer gentages op til 5 gange med kort mellemrum. Først derefter opnås der et varigt resultat. Senere er en behandling 2 gange om måneden tilstrækkeligt.
- Ukrudtet skal blot varmes op. Det behøver ikke at blive brændt af. Bladenes celler vil på denne måde tørre ud og ukrudtet visner.
- Ved bestemte typer ukrudt må behandlingen nødvendigvis gentages.

Vedligeholdelse og opbevaring

- Apparatet kræver ingen særlig vedligeholdelse. Sørg for, at ringen sidder, hvor den skal, og er i god stand.
- Apparatet skal opevares tørt med afmonteret gasflaske, helst aflåst og utilgængeligt for børn.

Ret til tekniske ændringer forbeholdes!

SV

Symboler i denna bruksanvisning

FARA! Ett varningsmeddelande av denna risknivå anger en överhängande, farlig situation. Följ anvisningarna i dessa varningsmeddelanden så att livsfara eller mycket svåra skador kan undvikas.

VARNING! Ett varningsmeddelande av denna risknivå anger en möjlig, farlig situation. Följ anvisningarna i dessa varningsmeddelanden så risk för skador kan undvikas.

OBSERVERA! Ett varningsmeddelande av denna risknivå anger möjlig sakskada. Följ anvisningarna i detta varningsmeddelande så att sakskador kan undvikas.

Tips! Ett tips är extra upplysningar eller bilder som ska göra det lättare för dig att förstå och använda apparaten.

Viktiga säkerhetsanvisningar

I bruksanvisningen får du viktiga säkerhetsanvisningar och upplysningar som är nödvändiga för att du ska kunna använda apparaten utan problem!
Läs igenom hela bruksanvisningen, ta vara på den och ge den vidare till nästa ägare!
Följ också säkerhetsanvisningarna vid hantering av gasflaska och tryckreducerare!
Alla säkerhetsanvisningar är till också för din personliga säkerhet.

- Denna apparat motsvarar erkända tekniska regler och tillämpliga säkerhetsbestämmelser!
- Denna apparat är inte avsedd att användas av personer med (inklusive barn) med begränsad fysisk, sensorisk eller mental förmåga eller i avsaknad av erfarenhet och/eller kunskaper, om de inte övervakas av en för deras säkerhet ansvarig person eller får anvisningar av denna om hur apparaten ska användas
- Använd apparaten för avsedda ändamål.
- Det rekommenderas att bära skyddshandskar.
- Använd inte apparaten i närheten av barn.
- Apparaten ska bara använda i en yttertemperatur på upp till -2 °C.
- Apparaten får inte användas under jordytan.
- Apparaten är inte avsedd att användas utan uppsikt över den.
- **Denna apparat får uteslutande användas med:**
  - **i handeln förekommande butan-/propangasflaskor av storleken 5 kg / 11 kg eller 33 kg (ingår inte i leveransomfånget). Det kan vara farligt att använda andra gasbehållare.**
  - **endast drivas med GLORIA tryckreducerare (ingår inte i leveransomfånget). Det kan vara farligt att använda andra tryckreducerare.**

Reparationer på apparaten får bara utföras av servicestället för GLORIA. Reservdelar ska beställas hos din fackhandlare. Om han inte har dessa på lager, ombesörjer han detta snarast möjligt.

- ***OBS!***
  Vi gör Dig uttryckligan uppmärksam på att vi, enligt produktansvarlagen, inte har någon ansvarsskyldighet för skador som uppstått genom vår maskin såvitt dessa har uppkommit genom osaklig reparation eller genom utbyte av delar som ej är originaldelar och som har monterats av **någon annan** än vår kundservice eller auktoriserad fackman.
  Detta gäller även för tillbehörsdelar.

FARA!
Livsfara på grund av brand- och explosion
Livsfara uppstår vid felaktig användning av apparat, tryckreducerare eller gasflaska! Följ därför säkerhetsanvisningarna för alla komponenter och även följande säkerhetsanvisningar:
- Rikta inte lågan mot gasslang, gasflaska, öppen låga eller mot glödande föremål. Håll den på avstånd från antändningskällor. Rök inte. Får inte råka i barns händer.
- Ska inte lagras i närheten av element.
- Använd bara apparaten i det fria. Använd aldrig apparaten i garage eller på platser där bensin eller lätt brännbara ämnen kan vara lagrade.
- Byt gasflaska endast i friska luften och aldrig vid öppen eld, antändningskällor eller lättantändliga material.
- **Ställ omedelbart undan apparaten om det luktar gas (stäng ventilen både på gasflaskan och på apparaten) och kontrollera att den inte läcker. För att säkerställa att den inte läcker kan du stryka ljummet tvålvatten på förbindningsstället och även ventilkåpan. Om det inte bildas blåsor är apparaten driftsklar. Om det bildas blåsor ska inte apparaten användas under några som helst omständigheter. Gasflaskan ska sedan omedelbart stängas vid ventilen och kopplas bort från enheten. Apparaten skall sedan, av en expert eller specialist utcheckat för möjliga orsaker. Sök aldrig efter otäta ställen med hjälp av öppen låga eller i slutna utrymmen!**

VARNING!
Risk för brännskador på grund av heta apparatdelar eller öppen låga!
Delar av apparaten kan bli mycket varma vid användning vilket kan leda till brännskador. Även vid felaktig användning av apparaten är det risk för brännskador! Följ därför dessa säkerhetsföreskrifter:
Apparaten får endast användas i en vinkel upp till 90°.
- Vidrör inte brännarens kåpa på grund av risken för brännskador.
- Torr växtlighet, lövverk, granbarr och torrt gräs kan antändas.

VARNING!
Hälsorisk på grund av kontakt med gas!
Utströmmande, icke antänd gas, kan till följd av att den inandas, sväljs eller tas in genom huden framkalla hälsoskador av begränsad verkan. Om symptom uppträder ska läkare tillfrågas i tveksamma fall. Följ därför dessa säkerhetsföreskrifter:
- Rikta aldrig utströmmande gas mot människor eller djur.
- Ytterligare upplysningar om hälso- och arbetsskydd för denna produkt hittar du i säkerhetsdatabladet, som går att beställa från tillverkaren.

Föreskriven användning

Apparaten är uteslutande avsedd att ta bort ogräs mellan gångplattor, terrasser, uppfarter och vägar.

Vid användning för icke avsett ändamål, felaktig hantering eller icke fackmässig reparation tas inget ansvar för eventuella skador. Likaså är det uteslutet att garantin kan gälla i sådana fall.

Apparaten är däremot inte avsedd för yrkesmässig användning!

Missbruk som kan förutses

Apparaten lämpar sig inte som värmegivare i för gräsmattor och blomsterrabatter eller för andra än här angivna användningsområden.
Använd inte apparaten i vått väder.

Förhållningssätt vid fara

Brandbekämpning, om det är riskfritt, med brandsläckare. Ta om möjligt bort hotade dosor eller gaspatroner från riskområdet.

Apparatens delar

1 Brännare
2 Ställning
3 Förlängningsrör
4 Gasregleringsventil
5 Spak för gasflöde
6 Handtag
7 5 m gasslang
8 Tryckreducerare
(Specialtillbehör, artikel 000182.5000)
9 I handeln förekommande propangasflaska 5 kg / 11 kg / 33 kg

Tekniska data

Längd:	925 mm
Typ av gas:	Propan; Butan/propan-blandning
Lågans temperatur:	≤ 1000°C
Effekt:	35 KW
Apparat inkl. Gasslang:	ca. 1,6 kg
Förbrukning vid munstycken-ø 1,2 mm:	ca. 2,7 kg/h
Gastryck:	4 bar

Börja använda

FARA!
Livsfara på grund av brand och explosion!
Följ därför dessa säkerhetsföreskrifter:
- Använd bara apparaten i det fria. Gasflaskan får endast ställas upp lodrätt.
- Förskruvningen mellan förlängningsrör **(3)** och gasregleringsventil**(4)** eller mellan gasregleringsventil **(4)** och handtag **(6)** får aldrig lossas.
- Rikta aldrig den öppna lågan mot brännbara eller explosiva ämnen.
- Efter flera misslyckade försök att tända lågan ska ventilen stängas och inte tändas igen förrän gasen som strömmat ut skingrats.

Montering

- Montera ställningen **(2)** på förlängningsröret **(3)** så som visas, se bild A.
- Kontrollera före montering om ringen i ventilgången **(8)** är på plats, se bild B.
- Ventilen på gasflaskan är stängd. Gasregleringsventilen **(4)** måste vara stängd. I det syftet ska du vrida den svarta ventilratten helt åt höger i vridriktningen (medurs), se bild B. Dra bara åt för hand.

1. Skruva fast gasslangen **(7)** på handtaget **(6)**.
2. Skruva fast gasslangen **(7)** på tryckreduceraren **(8)**.
3. Skruva med hjälp av mantelmuttern fast tryckreduceraren **(8)** på propangasflaskan.

(Alla gängor är vänstergängade, skruva fast dem med skruvnyckeln) bild C.

Täthetskontroll

- Kontrollera att förskruvningen inte läcker (se beskrivning i vänsterspalten)!

Drift

- Öppna ventiler på propangasflaskan och gasregleringsventilen **(4)** genom att vrida dem 1/2 varv, se bild D.
- Håll staven inom det säkra området, vänd nedåt och bort från underredet. Antänd lågan med en lång braständsticka, apparaten arbetar nu på sparlåga, se bild E.

***OBSERVERA!* Risk för brännskada på grund av öppen låga!**
Använd aldrig spaken för gasflöde **(5)** när lågan antänds!
- Öppna åter gasregleringsventilen **(4)** och aktivera **(5)**, apparaten arbetar nu med full låga, se bild. E.
  Förflytta staven fram och tillbaka i en höjd av ca 3 cm över golvet.

FARA! Livsfara på grund av brand och explosion!
Rikta inte lågan mot gasslangen eller gasflaskan!

VARNING!
Risk för brännskada på grund av varma apparatdelar!
Följ därför dessa säkerhetsföreskrifter:
- Vidrör inte brännarens kåpa under användning.
- Vid avbrott i arbetet, ska spaken till gasflödet **(5)** lossas och apparaten ställas undan på ställningen, se bild. F.

Urdrifttagande

- Lossa spaken till gasflödet, stäng ventilen på gasflaskan och vänta till lågan på brännarens kåpa slocknar. Stäng därefter gasregleringsventilen **(4)**. Ställ alltid undan apparaten på ställningen **(2)**, tills brännarens kåpa svalnat, se bild. 6.

Användarråd!

- Apparaten lämpar sig särskilt för borttagning av ogräs.
- Apparatens verkan är som störst om växterna innehåller mycket sav. Den bästa tiden för borttagning av ogräs är på våren. Verkan blir kraftigare ju yngre ogräset är.
  Men resultatet av åtgärden syns inte alltid genast. Växternas känslighet för värmebestrålningen märks inte genast.
  Principiellt gäller: Mjukbladiga plantor är allra känsligast, dvs. de är inte livsdugliga efter en behandling. Vid motsvarande längre påverkan går det också att undanröja plantor med hårda löv till 100 %.
- Äldre växter med hårda blad, som exempelvis tistlar, torkar ut först efter flera behandlingar med en till två veckors mellanrum. Hårda grässlag är utomordentligt robusta och kräver relativt lång värmepåverkan.
- I möjligaste mån ska bara ytor med låga växter behandlas med apparaten. Om ogräset till en början är mycket högt måste det först mejas. Påverkan blir dock mindre i det fallet, eftersom lövverket är hårdare och mer reservmaterial är inlagrat i underjordiska organ än i unga plantor.
- I inledningsfasen ska de ytor som är övervuxna av ogräs behandlas upp till 5 gånger på kort tid. Först då blir det varaktigt resultat. Senare räcker det med behandling två gånger i veckan.
- Ogräset behöver bara värmas upp. Det är inte nödvändigt att bränna det. Cellerna i bladen torkar därigenom ut och ogräset dör ut.
- Vissa typer av ogräs kräver upprepad behandling.

Underhåll och förvaring

- Apparaten kräver ingen särskild skötsel. Se till att alla ringar finns på plats och är i gott skick.
- Apparat med demonterad gasflaska ska lagars torr, hels bakom lås och otillgänglig för barn.

Tekniska ändringar förbehålles!

NO

Symbolene i denne bruksanvisningen

FARE! Et varselskilt i dette faretrinnet kjennetegner en farlig situasjon som truer. Følg instruksene til dette varselskiltet for å unngå livsfare eller svært alvorlige personskader.

ADVARSEL! Et varselskilt i dette faretrinnet kjennetegner en potensielt farlig situasjon. Følg instruksene til dette varselskiltet for å unngå fare for personskader.

OBS! Et varselskilt i dette faretrinnet kjennetegner en mulig materiell skade. Til dette varselskiltet må du følge instruksene for å unngå materiell skade.

Merk! En merknad kjennetegner tilleggsinformasjon eller illustrasjoner som skal gjøre betjeningen av apparatet og forståelsen for det lettere for deg.

Viktige sikkerhetsinstrukser

Bruksanvisningen formidler viktige sikkerhetsinstrukser og informasjon som er nødvendig for en lytefri drift av apparatet!
Les anvisningene fullstendig igjennom, oppbevar den godt og gi den videre dersom apparatet selges til tredje parter.
Overhold og så sikkerhetsinstruksene for behandlingen av gassflasken og trykkreduksjonsventiler!
Alle sikkerhetsinstrukser tjener alltid også din personlige sikkerhet!

- Dette apparatet samsvarer med anerkjente tekniske regler og de relevante sikkerhetsbestemmelsene!
- Dette apparatet er ikke konsipert for at det skal brukes av personer (inkludert barn) med innskrenkede fysiske, sensoriske eller åndelige evner eller som mangler erfaring og/eller kunnskaper, med mindre de holdes under tilsyn av en person som er ansvarlig for deres sikkerhet eller har mottatt instrukser om hvordan apparatet skal anvendes.
- Anvend alltid apparatet på korrekt måte.
- Det anbefales å ha på seg beskyttelseshansker.
- Driv aldri apparatet i nærheten av barn.
- Apparatet bør kun brukes ned til en utendørs temperatur på inntil -2 °C.
- Apparatet må ikke drives under terrengnivå.
- Apparatet er ikke egnet for drift uten tilsyn.
- **Dette apparatet må utelukkende anvendes med:**
  - **butan / propan-gassflasker i størrelse 5 kg / 11 kg eller 33 kg som er vanlige i handelen (ikke del av leveringsomfanget). Det kan være farlig å benytte andre gassbeholdere.**
  - **skal kun drives med GLORIA trykkreduksjonsventiler (ikke del av leveringsomfanget). Det kan være farlig å benytte andre trykkreduksjonsventiler.**

Reparasjoner på dette apparatet må kun utføres av GLORIA sine serviceavdelinger. Reservedeler bør du bestille av din fagforhandler. Hvis disse ikke finnes på lager, så skaffes de tilveie så snart som mulig.

- ***ADVARSEL!***
  Vi gjør uttrykkelig oppmerksom på at vi etter produktansvarsloven ikke er ansvarlig for skader som vårt produkt måtte forårsake, i den grad disse skyldes reparasjoner som ikke er fagmessig utført, eller dersom det er montert deler som ikke er originaldeler og reparasjonen **ikke** er utført av en autorisert fagperson eller et serviceverksted.
  Dette gjelder også tilbehørsdeler.

FARE!
Livsfare gjennom brann og eksplosjon!
Det består livsfare dersom apparatet eller trykkreduksjonsventiler eller gassflasken brukes på ufagmessig måte! Overhold derfor både sikkerhetsinstruksene på alle komponentene og sikkerhetsinstruksene som står oppført nedenfor:
- Ikke rett flammen mot gasslangen, gassflasken, åpen ild eller på glødende gjenstander. Skal holdes på tilbørlig avstand fra tennkilder. Røyking forbudt. Skal holdes utilgjengelig for barn.
- Må ikke lagres i nærheten av radiatorer.
- Apparatet er kun til utendørs bruk. Benytt aldri apparatet i garasjen eller på steder der det eventuelt lagres bensin eller lett brennbare stoffer.
- Skift bare ut gassflasken utendørs og aldri i nærheten av åpen ild, antenneseskilder eller lett brennbare stoffer.
- **Slå øyeblikkelig av apparatet dersom det lukter gass (steng ventilen, både på gassflasken og på apparatet) og kontroller med hensyn til lekkasjer. For å sikre at det ikke foreligger noen lekkasje, skal forbindelsesstedet samt ventilhuset smøres inn med såpevann (såpetest). Såfremt det ikke danner seg bobler, er apparatet klart til drift. Hvis det danner seg bobler, skal apparatet under ingen omstendigheter tas i drift. Gassflasken skal da stenges av øyeblikkelig på ventilen og skilles fra apparatet. Apparatet bør deretter kontrolleres av en sakkyndig eller et fagfirma for å finne frem til eventuelle årsaker. Søk aldri etter lekkasjestedene med en flamme og aldri i lukkede rom!**

ADVARSEL!
Fare for forbrenninger pga. varme apparatdeler eller åpen flamme!
Under bruken kan deler av apparatet bli svært varme og eventuelt føre til forbrenninger. Det består likeledes fare for forbrenninger dersom apparatet brukes på ufagmessig måte! Overhold derfor følgende sikkerhetsinstrukser:
Apparatet må kun brukes til vinkler som ikke overstiger 90°.
- Ikke berør brennerhuset, det består fare for forbrenninger.
- Tørt trevirke, løv, barnåler og tørt gress kan begynne å brenne.

ADVARSEL!
Helsefare gjennom kontakt med gass!
Gass som strømmer ut som ikke er antent kan fremkalle helseskader med innskrenket virkning dersom den innåndes, svelges eller tas opp gjennom huden. Dersom det viser seg symptomer eller i tvilstilfeller må det søkes lege. Overhold derfor følgende sikkerhetsinstrukser:
- Rett aldri gass som strømmer ut mot mennesker eller dyr.
- Ytterligere informasjon til helse- og arbeidervern for dette produktet finner du i sikkerhetsdatabladet; dette kan rekvireres hos produsenten.

Korrekt bruk

Apparatet tjener utelukkende til fjerning av gress og ugress mellom heller, på terrasser, innkjørsler og veier.

Dersom apparatet brukes til andre formål enn det tiltenkte, ved feil betjening eller ikke-fagmessig reparasjon overtas det intet ansvar for eventuelle skader. Likeledes er garantiytelser utelukket i slike tilfeller.

Apparatet er ikke bestemt for bruk i næringsøyemed!

Forutsebart misbruk

Apparatet er ikke egnet som varmelegeme i husholdningsområdet for gressplener og blomsterbed eller for andre bruksområder enn de som angis her. Apparatet skal aldri benyttes ved nedbør.

Tiltak i tilfelle av fare

Brannbekjempelse, såfremt uten fare, med brannslokningsapparat. Fjern om mulig bokser eller gasspatroner som er satt i fare av brannen fra fareområdet.

Apparatets elementer

1 Brenner
2 Fot
3 Forlengelsesrør
4 Gassreguleringsventil
5 Gasstrømspak
6 Håndtak
7 5 m gassledning
8 Trykkreduksjonsventiler
(Spesialtilbehør, artikkel 000182.5000)
9 Kommersielle propangassflaske 5 kg / 11 kg / 33 kg

Tekniske data

Lengde:	925 mm
Gasstype:	Propan; Butan-/propanblanding
Flammetemperatur:	≤ 1000°C
Effekt:	35 KW
Apparat inkl. Gasslange:	ca. 1,6 kg
Forbruk ved dysedia. 1,2 mm:	ca. 2,7 kg/h
Gasstrykk:	4 bar

Igangsetting

FARE!
Livsfare gjennom brann og eksplosjon!
Overhold derfor følgende sikkerhetsinstrukser:
- Ta apparatet kun i bruk ute i det fri. Gassflasken må kun stilles loddrett opp.
- Skrueforbindelsen mellom skjøterøret **(3)** og gassreguleringsventilen **(4)** samt forbindelsen mellom gassreguleringsventilen **(4)** og håndtaket **(6)** må aldri løsnes.
- Rett aldri den åpne flammen på brennbare eller eksplosive stoffer.
- Etter flere feilforsøk ved tenning av flammen, må ventilen lukkes, vent til gassen som har strømmet ut er forsvunnet og tenn deretter flammen på nytt.

Montering

- Monter foten **(2)** til skjøterøret **(3)** som det vises på bildet, se illustr. A.
- Før trykkreduksjonsventilen settes sammen, må det kontrolleres om ringen i trykkreguleringsventilen **(8)** er installert, se illustrasjon B.
- Ventilen på gassflasken er lukket. Gassreguleringsventilen **(4)** må stenges. For å gjøre dette, dreies den sorte ventilknappen helt i dreieretning høyre (medurs), se Illustr. B. Bare drei til håndfast.

1. Skru gassledningen **(7)** godt til på håndtaket **(6)**.
2. Skru gassledningen **(7)** godt til på trykkreduksjonsventilen **(8)**.
3. Skru trykkreduksjonesventiler **(8)** godt til på propangassflasken ved hjelp av nippelmutteren.

(Alle gjengene er venstregjenger, skru dem til med gaffelnøkkel) illustr. C.

Kontroll av tettheten

- Kontroller skrueforbindelsen med hensyn til lekkasjer (se beskrivelse i venstre spalte)!

Drift

- Åpne ventilen på propangassflasken samt gassreguleringsventilen **(4)** med 1/2 omdreining, se illustr. D.
- I det sikre området holdes staven nedover og vekk fra kroppen. Tenn flammen med lange peisfyrstikker, apparatet arbeider nå på liten flamme, se illustr. E.

***OBS!* Fare for forbrenninger pga. åpen ild!**
Gasstrømspaken **(5)** må aldri betjenes når flammen tennes!
- Åpne gassreguleringsventilen **(4)** mer og betjen gasstrømspaken **(5)**, apparatet arbeider nå med hel flamme, se illustr. E.
  Beveg staven frem og tilbake i en høyde av ca. 3 cm over bakken.

FARE! Livsfare gjennom brann og eksplosjon!
Flammen må aldri rettes mot gasslangen eller gassflasken!

ADVARSEL!
Fare for forbrenninger pga. varme apparatdeler!
Overhold derfor følgende sikkerhetsinstrukser:
- Berør ikke brennerhuset under driften.
- Ved arbeidspauser må gasstrømspaken **(5)** slippes og apparatet settes ned på foten, se illustr. F.

Når apparatet skal tas ut av drift

- Slipp gasstrømspaken, steng av ventilen på gassflasken og vent til flammen på brennerhuset slukker. Deretter stenges gassreguleringsventilen **(4)**. Still apparatet alltid på foten **(2)** inntil brennerhuset har kjølt seg ned, se illustr. 6.

Instrukser til bruker!

- Apparatet er spesielt godt egnet til fjerning av ugress.
- Bruken av apparatet er mest effektiv når planten har et høyt innhold av saft. Det beste tidspunktet for behandling av ugresset er om våren. Jo yngre ugresset er, desto mer intensiv er virkningen. Det synes imidlertid ikke med én gang at tiltaket har vært vellykket. Plantenes ømfintlighet mot varmestrålingen viser seg ikke med én gang.
  Prinsipielt gjelder: Kimplanter med myke blader reagerer mest ømfintlig, dette betyr at de ikke er levedyktige lenger etter én gangs behandling. Ved tilsvarende lang innvirkningsperiode kan man også fjerne kimplanter med fast løv 100 %.
- Eldre planter med harde blader, som eksempelvis tistler, tørker tidligst etter flere gangers behandling i avstander fra en til to uker. Gressarter med hardt løv er usedvanlig robuste og krever en relativ lang varmeinnvirkning.
- Med apparatet skal man så vidt mulig bare behandle flater med lavvokste planter. Hvis ugresset har blitt svært høyt, må det først klippes ned. Virkningen er her imidlertid redusert, fordi løvet er hardere og det i underjordiske organer har lagret mer reservestoffer enn i unge planter.
- I startfasen må behandlingen av flater som er overgrodd av ugress gjentas inntil 5 ganger over kort tid. Først deretter kan man konstatere et vedvarende godt resultat. Senere er det nok med 2 behandlinger pr. måned.
- Ugresset behøver bare å varmes opp. Det er ikke nødvendig å forbrenne det. Cellene i bladene tørker ut på denne måten, og ugresset dør.
- Visse typer ugress krever en gjentatt behandling.

Vedlikehold og lagring

- Apparatet behøver ingen spesiell pleie. Påse at ringen er montert og befinner seg i en god tilstand.
- Apparatet må lagres tørt og med demontert gassflaske, om mulig innelåst og utilgjengelig for barn.

Tekniske endringer forbeholdes!

FI

Tässä ohjeessa käytetyt symbolit

VAARA! Tällä merkillä osoitettu varoitus osoittaa, että uhkana on vaarallinen tilanne. Ota huomioon tässä esitetty varoitus välttääksesi hengenvaaran tai vakavan tapaturman vaaran.

VAROITUS! Tällä merkillä osoitettu varoitus osoittaa, että uhkana voi olla vaarallinen tilanne. Ota huomioon tässä esitetty varoitus välttääksesi tapaturman vaaran.

HUOMIO! Tällä merkillä osoitettu varoitus osoittaa, että on mahdollisesti olemassa aineellisten vahinkojen vaara. Ota huomioon tässä esitetty varoitus välttääksesi aineelliset vahingot.

Huomautus! Huomautus viittaa tässä annettuihin lisätietoihin tai kuviin, joiden tarkoitus on helpottaa laitteen käyttöä ja sen toiminnan ymmärtämistä.

Tärkeitä turvallisuusohjeita

Käyttöohje sisältää tärkeitä turvallisuusohjeita ja tietoja, joita tarvitset osataksesi käyttää laitetta moitteettomasti!
Lue ohjeet kannesta kanteen, laita ne talteen, ja anna ne eteenpäin laitteen mahdolliselle uudelle omistajalle!
Noudata myös nestekaasupullossa ja paineenalentimessa annettuja turvallisuusohjeita!
Turvallisuusohjeet annetaan myös sinun oman turvallisuutesi varmistamiseksi!

- Tämä laite on tekniikan tunnettujen sääntöjen ja mukainen ja täyttää asiaankuuluvien turvallisuusmääräysten vaatimukset.
- Tämä laite ei ole tarkoitettu sellaisten henkilöiden (mukaan lukien lasten) käyttöön, joiden fyysiset, sensoriset tai psyykkiset kyvyt ovat puutteelliset tai joilta puuttuu kokemus ja/tai tiedot laitteen käytöstä, elleivät he toimi heidän turvallisuudestaan vastaavan henkilön valvonnassa tai ole saaneet opastusta laitteen käyttöön.
- Käytä laitetta määräysten mukaisesti.
- Suosittelemme suojakäsineiden käyttöä.
- Älä käytä laitetta, jos lähellä on lapsia.
- Laitetta saa käyttää vain ulkolämpötilaan -2 °C saakka.
- Laitetta ei saa käyttää maanpinnan alapuolella.
- Laite ei sovellu käytettäväksi ilman valvontaa.
- **Tätä laitetta saa käyttää vain:**
  - **tavanomaiset 5 tai 11 kilon tai 33 kilon butaani-/propaanipullot (nestekaasupullo ei kuulu toimitukseen). Muiden kaasusäiliöiden käyttö voi olla vaarallista.**
  - **käytä vain GLORIA-paineenalentimen kanssa (paineenalennin ei kuulu toimitukseen). Muiden paineenalentimien käyttö voi olla vaarallista.**

Tätä laitetta saavat korjata vain GLORIAn huoltopisteet. Tilaa varaosat ammattikauppiaaltasi. Mikäli hänellä ei ole niitä varastossa, hän hankkii ne ensi tilassa.

- ***HUOM!***
  Valmistaja ei tuotevastuulain mukaan vastaa ruiskun aiheuttamista vahingoista, jos ne ovat aiheutuneet ruiskun virheellisestä korjauksesta tai jos vaihto-osina ei ole käytetty alkuperäisiä osia ja korjaus on **annettu muun** kuin valtuutetun huoltoliikkeen tehtäväksi.
  Tämä koskee myös lisävarusteita.

VAARA!
Tulipalo ja räjähdys aiheuttavat hengenvaaran!
Laitteen, paineensäätöventtiilin tai kaasupullon vääränlainen käyttö aiheuttaa hengenvaaran! Noudata siksi kaikissa laitteissa olevia turvallisuusohjeita ja myös seuraavia turvallisuusohjeita:
- Älä suuntaa liekkiä kaasuletkuun, kaasupulloon, avoliekkiin tai hehkuvaan esineeseen. Pidä kaukana syttymislähteistä. Älä tupakoi. Ei saa joutua lasten käsiin.
- Älä säilytä lämmityslaitteiden lähellä.
- Käytä laitetta vain ulkona. Älä käytä laitetta koskaan autotallissa tai paikoissa, joihin on varastoitu esim. Bensiiniä tai helposti palavia aineita.
- Kaasupullon saa vaihtaa vain ulkotiloissa ja kaukana avotulesta, syttymislähteistä ja herkästi palavista aineista.
- **Jos tunnet kaasun hajua, sammuta laite heti (sulje aina sekä kaasupullon että laitteen venttiili) ja etsi vuotoja. Varmista vuodottomuus sivelemällä liitoskohtiin ja venttiilieihin haaleaa saippuavettä. Jos kuplia ei muodostu, laite on käyttövalmis. Jos kuplia muodostuu, laitetta ei saa missään tapauksessa käyttää. Silloin kaasupullon venttiili pitää sulkea heti ja kaasupullo pitää irrottaa laitteesta. Jos näin käy, laite pitää antaa asiantuntijan tai ammattiliikkeen tarkastettavaksi. Älä etsi vuotoja koskaan liekillä tai suljetuissa tiloissa!**

VAROITUS!
Laitteen kuumat osat tai avoliekki aiheuttavat palovammojen vaaran!
Laitteen osat voivat tulla käytön aikana hyvin kuumiksi, ja ne voivat aiheuttaa palovammoja. Myös laitteen epäasiallinen käyttö aiheuttaa palovammojen vaaran! Noudata siksi seuraavia turvallisuusohjeita:
Laitetta ei saa kääntää 90 astetta korkeampaan kulmaan.
- Älä koske poltinpesään, palovammojen vaara.
- Kuiva metsä, kasvien lehdet, kuusenneulaset ja kuivat heinät voivat syttyä palamaan.

VAROITUS!
Kaasun kosketus on terveydelle vaarallinen!
Ulos virtaava, sytyttämätön kaasu voi aiheuttaa lieviä terveysvaaroja hengitettynä, nieltynä tai ihon läpi tunkeutuneena. Mikäli oireita esiintyy tai epäilyksiä ilmenee, käänny lääkärin puoleen. Noudata siksi seuraavia turvallisuusohjeita:
- Älä suuntaa ulosvirtaavaa kaasua koskaan ihmisiin tai eläimiin.
- Lisätietoja tämän tuotteen terveysvaikutuksista ja sitä koskevasta työsuojelusta löytyy käyttöturvallisuustiedotteesta, jonka voi pyytää valmistajalta.

Määräystenmukainen käyttö

Laite on tarkoitettu yksinomaan rikkaruohojen poistoon pihalaattojen välistä, terasseilta ja ajoteiltä.

Emme vastaa vahingoista, jotka johtuvat käytöstä muuhun tarkoitukseen, vääränlaisesta käytöstä tai epäammattimaisesta korjauksesta. Tällaisissa tapauksissa myös takuu raukeaa.

Laitetta ei ole tarkoitettu ammattikäyttöön.

Mahdollinen väärinkäyttö

Laitetta ei ole tarkoitettu kotipihan nurmikoiden tai kukkapenkkien lämmitykseen eikä muuhun sellaiseen käyttöön, jota tässä ei mainita. Älä käytä laitetta kostealla säällä.

Toiminta vaarallisessa tilanteessa

Sammutus palonsammuttimella, mikä se on vaaratonta.
Vie vaarallisella alueella olevat kaasupullot pois palon uhkaamalta alueelta.

Laitteen osat

1 Poltin
2 Tuki
3 Jatkoputki
4 Kaasunsäätöventtiili
5 Kaasuvipu
6 Kahva
7 5 metrin kaasuletku
8 Paineenalennin
(Lisävaruste, tuote 000182.5000)
9 Tavanomainen propaanikaasupullo 5 kg / 11 kg / 33 kg

Tekniset tiedot

Pituus:	925 mm
Kaasulaji:	Propaanin; Butaanin ja propaanin seos
Liekin lämpötila:	≤ 1000°C
Teho:	35 KW
Laite kaasuletkuineen:	n. 1,6 kg
Kulutus kun suuttimen ø on 1,2 mm:	noin 2,7 kg/h
Kaasun paine:	4 bar

Käytön aloittaminen

VAARA!
Tulipalo ja räjähdys aiheuttavat hengenvaaran!
Noudata siksi seuraavia turvallisuusohjeita:
- käytä laitetta vain ulkona. Nestekaasupullon pitää olla pystyasennossa.
- Jatkoputken **(3)** ja kaasunsäätöventtiilin **(4)** välistä liitosta tai kaasunsäätöventtiilin **(4)** ja kahvan **(6)** välistä liitosta ei saa koskaan avata.
- älä suuntaa avoliekkiä koskaan palaviin tai räjähtäviin aineisiin.
- jos liekin sytytys on epäonnistunut useista yrityksistä huolimatta, sulje venttiili, odota, kunnes ulos virrannut kaasu on haihtunut, ja sytytä liekki sitten uudelleen.

Asennus

- Kiinnitä tuki **(2)** kuvan mukaisesti jatkoputkeen **(3)**, katso kuvaa A.
- Tarkista, onko rengas paikoillaan paineenalentimessa **(8)**, katso kuvaa B.
- Kaasupullon venttiili on suljettu. Kaasunsäätöventtiili **(4)** pitää sulkea. Kierrä venttiilin musta nuppi kokonaan oikealle (myötäpäivään), katso kuvaa B. Kiristä vain sormitiukkuuteen.

1. Kierrä kaasuletku **(7)** kiinni kahvaan **(6)**.
2. Kierrä kaasuletku **(7)** kiinni paineenalentimeen **(8)**.
3. Kiinnitä paineenalennin **(8)** mutterilla nestekaasupulloon.

(Kaikki kierteet ovat vasenkätisiä, kiristä kiintoavaimella), katso kuvaa C.

Tiiviyden tarkistus

- Varmista, ettei liitos vuoda (katso kuvausta vasemmalla palstalla)!

Käyttö

- Avaa nestekaasupullon venttiiliä ja kaasunsäätöventtiiliä **(4)** 1/2 kierrosta, katso kuvaa D.
- Suuntaa sauva turvallisessa paikassa alaspäin pidellen sitä kaukana kehosta. Sytytä liekki pitkällä takkatulitikulla. Nyt laite toimii säästöliekillä, katso kuvaa E.

***HUOMIO!* Avoliekki voi aiheuttaa palovammoja!**
Älä koske kaasuvipuun **(5)**, kun sytytät liekkiä!
- Avaa kaasunsäätöventtiiliä **(4)** lisää ja paina kaasuvipua **(5)**. Nyt laite toimii täydellä liekillä, katso kuvaa E.
  Liikuttele sauvaa edestakaisin noin 3 senttimetrin korkeudella maanpinnasta.

VAARA! Hengenvaara! Voi syttyä tulipalo tai tapahtua räjähdys!
Älä suuntaa liekkiä koskaan kaasuletkuun tai kaasupulloon!

VAROITUS!
Laitteen kuumat osat voivat aiheuttaa palovammoja!
Noudata siksi seuraavia turvallisuusohjeita:
- Älä koske käytön aikana poltinpesään.
- Kun keskeytät työn, päästä kaasuvipu **(5)** ja laske laite tuen varaan, katso kuvaa F.

Käytön lopettaminen

- Päästä ote kaasuvivusta, sulje kaasupullon venttiili ja odota, kunnes liekki sammuu poltinpesässä. Sulje lopuksi kaasunsäätöventtiili **(4)**. Anna laitteen olla tuen **(2)** varassa, kunnes poltinpesä on jäähtynyt, katso kuvaa 6.

Käyttöohjeita!

- Laite on tarkoitettu erityisesti rikkaruohojen poistoon.
- Laite on tehokkaimmillaan silloin, kun kasvissa on paljon nestettä. Kevät on paras aika käsitellä rikkaruohoja. Vaikutus on sitä tehokkaampi, mitä nuorempia rikkaruohot ovat. Toimenpiteen tulos ei kuitenkaan näy heti. Kasvien herkkyys lämpösäteilyille ei ilmene välittömästi.
  Periaatteessa pätee tämä: kevytlehtiset taimet reagoivat herkimmin, mikä tarkoittaa, etteivät ne ole yhden käsittelyn jälkeen enää elinkelpoisia. Vaikutusaikaa pidentämällä voidaan myös vahvalehtiset taimet poistaa 100-prosenttisesti.
- Vanhemmat, kovalehtiset kasvit kuten esimerkiksi ohdakkeet kuivuvat vasta usean, viikon tai kahden välein toistetun käsittelyn jälkeen. Kovalehtiset heinät ovat erityisen kestäviä, ja ne vaativat suhteellisen pitkän lämpökäsittelyn.
- Laitteella tulisi mahdollisuuksien mukaan käsitellä vain alueita, joilla on matalia kasveja. Jos kasvusto on päässyt liian korkeaksi, se pitää ensin niittää. Vaikutus on silloin kuitenkin mitä kovempi lehti on; sellaisen kasvin juuriin on myös varastoitunut reserviaineita enemmän kuin nuoren kasvin juuriin.
- Alkuvaiheessa käsittely on toistettava lyhyesti jopa viisi kertaa alueille, joille on kasvanut paljon rikkaruohoja. Vasta silloin tuloksesta tulee pysyvä. Myöhemmin kaksi käsittelyä kuukaudessa riittää.
- Riittää, että rikkaruohot lämmitetään. Niitä ei tarvitse polttaa. Tällä tavoin käsiteltyinä lehtien solut kuivuvat ja rikkaruoho kuolee.
- Tietyt rikkaruohot vaativat toistuvan käsittelyn.

Huolto ja säilytys

- Laite ei kaipaa mitään erityistä huoltoa. Varmista, että rengas on paikoillaan ja hyvässä kunnossa.
- Laite pitää laittaa talteen nestekaasupullo irrotettuna, mikäli mahdollista sisätiloihin. Pidettävä poissa lasten ulottuvilta.

Pidätämme oikeuden tehdä muutoksia teknisiin tietoihin!

CZ

Symboly v tomto návodu

NEBEZPEČÍ! Výstražné upozornění tohoto stupně nebezpečí označuje hrozící nebezpečnou situaci. Následujte pokyny k tomuto výstražnému upozornění, zabráníte tím ohrožení zdraví a nejtěžším poraněním.

VAROVÁNÍ! Výstražné upozornění tohoto stupně nebezpečí označuje možnou nebezpečnou situaci. Následujte pokyny k tomuto výstražnému upozornění, zabráníte tím nebezpečí poranění.

POZOR! Výstražné upozornění tohoto stupně nebezpečí označuje možné materiální škody. Následujte pokyny k tomuto výstražnému upozornění, zabráníte tím nebezpečí materiálních škod.

Upozornění! Pokyn označuje doplňující informace a vyobrazení, které Vám mají usnadnit obsluhu a porozumění stroji.

Důležité bezpečnostní pokyny

Návod k obsluze Vám přináší důležité bezpečnostní pokyny a informace, které jsou nutné pro bezporuchový provoz přístroje!
Přečtěte si celý návod, uschovejte jej a popř. předejte dalšímu majiteli!
Dodržujte rovněž bezpečnostní pokyny pro zacházení s plynovou lahví a redukčním ventilem!
Všechny bezpečnostní pokyny slouží vždy také Vaší osobní bezpečnosti!

- Tento přístroj odpovídá uznaným pravidlům techniky a příslušným bezpečnostním ustanovením!
- Tento přístroj není určen k tomu, aby byl používán osobami (včetně dětí) s omezenými fyzickými, senzorickými nebo duševními schopnostmi nebo nedostatečnými zkušenostmi, anebo nedostatečnými znalostmi, ledaže jsou pro svou bezpečnost pod dohledem příslušné osoby nebo od ní dostanou pokyny, jak přístroj používat.
- Používejte přístroj k určenému účelu.
- Doporučujeme používat ochranné rukavice.
- Neprovozujte přístroj v blízkosti dětí.
- Přístroj by měl být používán až do okolní teploty -2°C.
- Přístroj se nesmí používat pod úrovní země.
- Přístroj není určen pro provoz bez dozoru.
- **Tento přístroj se smí používat výhradně s originálními plynovými:**
  - **běžné propanbutanové láhve o velikostech 5kg / 11 kg nebo 33 kg (nejsou součástí dodávky). Používání jiných zásobníků plynu může být nebezpečné.**
  - **používejte pouze s redukčním ventilem GLORIA (není součástí dodávky). Používání jiných ventilů může být nebezpečné.**

Opravy tohoto přístroje smí provádět pouze servisy GLORIA. Náhradní díly objednávejte u svého prodejce. Pokud nejsou na skladě, obchod je neprodleně objedná.

- ***POZOR!***
  Důrazně poukazujeme na to, že podle zákona o ručení za výrobek nemusíme ručit za škody způsobené našim přístrojem, pokud byly tyto škody způsobené neodbornou opravou nebo se při výměně dílů nepoužily originální díly od výrobce a opravu **neprovedlo** zákaznické středisko nebo autorizovaný opravář.
  To platí také pro díly příslušenství.

NEBEZPEČÍ!
Ohrožení života požárem a explozí!
Nesprávným používáním přístroje, redukčního ventilu nebo plynové lahve vzniká nebezpečí ohrožení života! Dodržujte proto bezpečnostní pokyny na všech komponentách a také následné uvedené bezpečnostní pokyny:
- Nemiřte plamenem na plynovou hadici, lahev, otevřený oheň nebo žhavé předměty. Držte z dosahu zápalných zdrojů. Nekuřte. Nesmí se dostat do rukou dětí.
- Neskladujte v blízkosti topných těles.
- Přístroj používejte pouze venku. Přístroj nikdy nepoužívejte v garáži nebo na místech, kde je příp. uložen benzín nebo snadno hořlavé látky.
- Plynovou lahev měňte pouze venku a nikdy v přítomnosti otevřeného ohně, zápalných zdrojů nebo snadno hořlavých látek.
- **Ucítíte-li plyn, přístroj okamžitě odstavte (zavřete ventil na plynové lahvi i na přístroji) a překontrolujte netěsnosti. Aby nedocházelo k průsaku, namažte místa spojení a těleso ventilu vlažným mýdlovým roztokem. Pokud se nevytvoří žádné bubliny, je přístroj připraven k provozu. Tvoří-li se bubliny, neuvádějte přístroj v žádném případě do provozu. Ventil plynové lahve se potom musí okamžitě zavřít a odpojit od přístroje. Přístroj by měl být následně zkontrolován odborníkem nebo odborným provozem a měly by být zjištěny eventuální příčiny. Nehledejte nikdy netěsnosti pomocí plamene a nikdy v uzavřených prostorách!**

VAROVÁNÍ!
Nebezpečí popálení od horkých částí přístroje nebo od otevřeného ohně!
Části přístroje se mohou při použití velmi zahřát, což může vést k možným popáleninám. Při neodborném použití přístroje hrozí rovněž nebezpečí popálení! Dbejte proto následujících bezpečnostních pokynů:
Přístroj se smí používat pouze v úhlu menším než 90°.
- Nedotýkejte se tělesa hořáku, nebezpečí popálení.
- Suché dřevo, listí, jehličí a suchá tráva se mohou vznítit.

VAROVÁNÍ!
Nebezpečí pro zdraví při kontaktu s plynem!
Unikající, nezapálený plyn, může při vdechnutí, spolknutí nebo vstřebání kůží způsobit poškození zdraví nebo omezení účinnosti. Při výskytu symptomů nebo v případě pochybností vyhledejte lékařskou pomoc. Dbejte proto následujících bezpečnostních pokynů:
- Nesměrujte proudící plyn nikdy na lidi a zvířata.
- Další informace k ochraně zdraví a bezpečnosti práce pro tento výrobek najdete v bezpečnostně technickém listu, který si můžete vyžádat u výrobce.

Použití k určenému účelu

Přístroj slouží výhradně k odstranění nežádoucího růstu rostlin mezi chodníkovými deskami, na terasách, nájezdech a cestách.

Při použití k jinému než určenému účelu, nesprávné obsluze nebo neodborné opravě nepřebíráme žádné ručení za příp. škody. Zároveň je v takovýchto případech vyloučeno poskytnutí záruk.

Přístroj není určen ke komerčnímu použití!

Předpokládané nesprávné použití

Přístroj není vhodný pro použití jako zdroj tepla v domácnosti, pro trávníky a květinové záhony nebo pro jiné, než zde uvedené oblasti použití.
Přístroj nepoužívejte při vlhkém počasí.

Chování při požáru

Likvidace požáru, jestliže je bez nebezpečí, pomocí hasicího přístroje. Nádoby či skleněné kartuše, které by mohly být ohroženy požárem, odstraňte pokud možno z nebezpečné oblasti.

Přístrojové prvky

1 Hořák
2 Stojná noha
3 Prodlužovací trubka
4 Plynový regulační ventil
5 Plynová páka
6 Rukojeť
7 5 m hadice na plyn
8 Redukční ventil
(Speciální příslušenství, výrobek 000182.5000)
9 Běžná propanová lahev 5 kg / 11 kg / 33 kg

Technické parametry

Délka:	925 mm
Druh plynu:	propan; směs propan/butan
Teplota plamene:	≤ 1000°C
Výkon:	35 KW
Přístroj včetně hadice na plyn:	cca 1,6 kg
Spotřeba so trysky 1,2 mm:	cca 2,7 kg/h
Tlak plynu:	4 bar

Uvedení do provozu

NEBEZPEČÍ!
Ohrožení života požárem a explozí!
Dbejte proto následujících bezpečnostních pokynů:
- Přístroj provozujte pouze venku. Plynová lahev se smí ukládat pouze svisle.
- Šroubový spoj mezi prodlužovací trubkou **(3)** a plynovým regulačním ventilem **(4)** a spojení mezi plynovým regulačním ventilem **(4)** a rukojetí **(6)** se nesmí nikdy povolovat.
- Otevřený oheň nikdy nesměřujte na hořlavé nebo explozivní látky.
- Po několika neúspěšně opakovaných pokusech o zapálení ohně zavřete ventil, počkejte dokud se nerozplyne uniklý plyn a potom znovu zapalte oheň.

Montáž

- Stojnou nohu **(2)** namontujte podle obrázku na prodlužovací trubku **(3)**, viz obr. A.
- Před smontováním zkontrolujte, jestli je v redukčním ventilu **(8)** kroužek, viz obr. B.
- Ventil na plynové lahvi je uzavřen. Plynový regulační ventil **(4)** je uzavřen. Přitom otočte černým knoflíkem ventilu úplně doprava (ve směru hodinových ručiček), viz ob. B. Utáhněte pouze rukou.

1. Pevně dotáhněte hadici na plyn **(7)** u rukojeti **(6)**.
2. Pevně přišroubujte hadici na plyn **(7)** k redukčním ventilu **(8)**.
3. Redukčním ventilu **(8)** pomocí převlečné matice pevně přišroubujte k propanové lahvi.

(Všechny závity jsou levotočivé, pevně přišroubujte pomocí otevřeného klíče) obr. C.

Kontrola těsnosti

- Zkontrolujte možný průsak šroubových spojů (viz popis v levém sloupci)!

Provoz

- Ventil na propanové lahvi a plynový regulační ventil **(4)** otevřete na 1/2 otáčky, viz obr. D.
- V bezpečném prostoru držte tyč směrem dolů od těla. Plamen zapalte dlouhým krbovým dřívkem, přístroj nyní hoří úsporným plamenem, viz obr. E.

***POZOR!* Nebezpečí popálení otevřeným plamenem!**
Nikdy neotáčejte plynovou pákou **(5)** při zapalování plamene!
- Tlakový regulační ventil **(4)** více otevřete a otočte plynovou pákou **(5)**, přístroj hoří nyní plným plamenem, viz obr. E.
  Pohybujte prutem sem a tam ve výšce cca 3 cm nad zemí.

NEBEZPEČÍ! Nebezpečí ohrožení života z důvodu požáru a výbuchu!
Plamen nikdy nesměrujte na hadici na plyn nebo plynovou lahev!

VAROVÁNÍ!
Nebezpečí popálení od horkých částí přístroje!
Dbejte proto následujících bezpečnostních pokynů:
- Nikdy se při provozu nedotýkejte tělesa hořáku.
- Při přestávkách v práci plynovou páku **(5)** uvolněte a přístroj odložte na stojnou nohu, viz obr. F.

Odstavení přístroje

- Uvolněte plynovou páku, uzavřete ventil na plynové lahvi a vyčkejte, dokud plamen nezhasne. Potom uzavřete plynový regulační ventil **(4)**. Přístroj vždy odložte na stojnou nohu **(2)**, dokud se těleso hořáku nezchladí, viz obr. 6.

Pokyny pro uživatele!

- Přístroj je vhodný především pro odstraňování plevele.
- Použití přístroje je nejúčinnější, mají-li rostliny vysoký obsah vody. Nejvýhodnější dobou pro ošetření nežádoucího růstu rostlin je jaro. Účinek je o to intenzivnější, o co mladší jsou nežádoucí rostliny.
  Výsledek opatření však není ihned viditelný. Citlivost rostlin na tepelné záření se neukáže ihned.
  Zásadně platí: měkkolisté semenáče reagují nejcitlivěji, to znamená, že po jedné aplikaci již nejsou životaschopné.
  Při přiměřeně dlouhé době působení se nechají 100% zničit i semenáče s pevnými listy.
- Starší rostliny s tvrdými listy, jako například bodláčí, vyschnou nejdříve po několikeré aplikaci s jedno- až dvoutýdenními odstupy. Tvrdolisté trávy jsou mimořádně odolné a vyžadují relativně dlouhé působení tepla.
- Přístrojem by se měly ošetřovat pokud možno jen plochy s nízkými rostlinami. Pokud jsou rostliny příliš vysoké, je třeba je nejprve posekat. Účinnost je zde však nižší, protože listy jsou tvrdší a v podzemních orgánech je uloženo více rezervních látek než u mladých rostlin.
- V počáteční fázi musí být plochy prorostlé nežádoucími rostlinami až 5 krát krátce ošetřeny. Teprve potom se dostaví trvalý úspěch. Později postačí 2 aplikace za měsíc.
- Plevel je třeba jen zahřát. Spálení není nutné. Listové buňky tímto způsobem vyschnou a plevel odumře.
- Určité druhy plevele vyžadují opakovanou aplikaci.

Údržba a skladování

- Přístroj nevyžaduje žádnou zvláštní péči. Dejte pozor, aby nechybělo kroužek a byl v dobrém stavu.
- Přístroj s demontovanou plynová lahev musí být uskladněn v suchu, pokud možno pod uzavřením a nepřístupný dětem.

Technické změny vyhrazeny!

TR

Kullanım Kılavuzundaki simgeler

TEHLİKE! Bu tehlike basamağının tehlike uyarısı, tehdit edici tehlikeli bir durumu ifade eder. Bu uyarı bilgisine ilişkin olarak, hayati tehlike ve ağır yaralanmalarla ilgili talimatlara uyunuz.

UYARI! Bu tehlike basamağının tehlike uyarısı, olası tehlikeli bir durumu ifade eder. Bu uyarı bilgisine ilişkin talimatlara yararlanma tehlikelerini önleyebilmek amacıyla uyunuz.

DİKKAT! Bu tehlike basamağının tehlike uyarısı, olası bir maddi zararı ifade eder. Bu uyarı bilgisine ilişkin talimatlara maddi zararları önleyebilmek amacıyla uyunuz.

Bilgi! Bir bilgi, gerecin kullanımını ve analaşırlılığını kolaylaştıran ek bilgiler ve resimleri ifade eder.

Önemli Güvenlik Bilgileri

Kullanım kılavuzu, cihazın sorunsuz işletimini sağlayabilmek için size önemli güvenlik bilgileri ve enformasyonlar vermektedir.
Kılavuzu tamamen okuyunuz, muhafaza ediniz ve gerektiğinde sizden sonraki sahibine veriniz!
Gaz tüpü ve basınç düşürücü kullanımına ilişkin güvenlik bilgilerini de dikkate alınız!
Tüm güvenlik bilgileri sadece kişisel güvenliğinize hizmet etmektedir!

- Bu cihaz teknolojinin onaylı kurallarına ve konuya uygun güvenlik tanımlamalarına uymaktadır!
- Bu cihaz, sınırlı fiziksel, sensorik ve ruhsal özelliklere ve yetersiz deneyim ve bilgiye sahip olan (çocuklar dahil) kişilerce kullanılamaz. Ancak güvenliklerinden sorumlu bir kişi tarafından denetlenmeleri veya cihazla ilgili bilgilendirmeleri halinde bu mümkün olur.
- Cihazı yönetmeliğe uygun olarak kullanınız.
- Koruyucu eldivenlerin kullanımı önerilir.
- Cihazı çocukların yakınında işletmeyiniz.
- Cihaz, sadece -2°C dış ısısına kadar işletilebilir.
- Cihaz yer seviyesinin altında kullanılmamalıdır.
- Cihaz, denetimsiz işletime uygun değildir.
- **Bu cihaz sadece**
  - **piyasada bulunan 5 kg / 11 kg veya 33 kg'lık bütan/propan gaz tüpleri (teslimat kapsamında değildir) ile kullanılabilir. Farklı gaz kaplarının kullanılmaz tehlikeye yol açabilir.**
  - **yalnız GLORIA basınç düşürücü (teslimat kapsamında değildir) ile kullanılabilir. Başka basınç düşürücü kullanılması tehlikeye yol açabilir.**

Bu cihaz üzerindeki tamiratlar sadece GLORIA-Servis yerleri tarafından gerçekleştirilebilir. Yedek parçaları, bayiinizden sipariş ediniz. Stoklarında bulunmaması durumunda, bunu hemen sipariş edecektir.

- ***DİKKAT!***
  Kurallara uygun olmayan onarımın neden olduğu ya da bir parça değişiminde orijinal parçalarının kullanılmadığı ve onarımın müşteri servisi ya da yetkili teknisyen tarafından **yapılmadığı** durumlarda, ürün sorumluluğu yasasına göre ürünümüz nedeniyle ortaya çıkan hasarlara yönelik hiçbir sorumluluk üstlenmediğimizi açıkça belirtmek istiyoruz.
  Bu, aksesuar parçaları için de geçerlidir.

TEHLİKE!
Yangın ve Patlama yoluyla hayati tehlike!
Cihazın, basınç düşürücünün veya gaz tüpünün uygunsuz kullanımı ölüm tehlikesine yol açabilir! Bu nedenle parçalar üzerindeki güvenlik bilgilerini ve aşağıdaki güvenlik bilgilerini dikkate alınız:
- Alevi gaz hortumuna, gaz tüpüne, açık aleve veya kızgın nesneler üzerine doğrultmayınız. Ateşleme kaynaklarından uzak tutunuz. Sigara içmeyiniz. Çocukların eline ulaşmamalıdır.
- Isıtıcı gövdelerin yakınına istiflemeyiniz.
- Cihazı sadece serbest alanda kullanınız. Cihazı hiçbir zaman garajda veya olası olarak benzinin veya hafif yanabilir maddelerin bulunduğu ortamlarda kullanmayınız.
- Gaz tüpünü yalnız açık havada değiştiriniz, asla açık alev, ateşleyici ortam veya kolay yanıcı maddeler yanında değiştirmeyiniz.
- **Gaz kokusu hissedildiğinde cihazı hemen kapatınız (hem gaz tüpü hem de cihaz üzerindeki gaz vanasını kapatınız) ve sızıntı olup olmadığını kontrol ediniz. Herhangi bir kaçak olmadığından emin olmak için bağlantı yerlerine ve vanaya ılık sabunlu su uygulayınız. Kabarcık oluşmuyorsa, bu durumda cihaz kullanıma hazırdır. Kabarcıklar oluşuyorsa, bu durumda cihaz asla işletilmemelidir. Gaz tüpü derhal vanası kapatılarak cihazdan ayrılmalıdır. Cihaz buna müteakip olarak uzman kişilerce veya işletmenin ustalarınca arızasının sebeplerini tespit amacıyla kontrol edilmelidir. Sızıntının olduğu yerleri, kapalı odada ve asla alevle tespit etmeye çalışmayınız!**

UYARI!
Sıcak cihaz parçaları veya açık alev yoluyla yanma tehlikesi!
Cihazın parçaları kullanım esnasında oldukça sıcak olabilir ve olası yanmalara neden olabilir. Cihazın yönetmeliğe uygun kullanılmaması durumunda da bir yanma tehlikesi söz konusu olur! Bu nedenle aşağıdaki güvenlik bilgilerini dikkate alınız:
Bu cihaz sadece 90°'den küçük açılar için kullanılabilir.
- Brülör mahfazasına dokunmayınız, yanma tehlikesi
- Kuru odun, ağaç yaprakları, çam iğneleri ve kuru otlar yangına neden olabilir.

UYARI!
Gaz ile temas sonucu sağlık tehlikesi!
Sızan, ve alevlenmemiş gazın vücut tarafından solunulması, yutulması ve içine çekilmesi sonucunda sınırlı etkide sağlık sorunları ortaya çıkabilir. Ortaya çıkan semptomlarda veya şüpheli durumlarda doktora başvurunuz. Bu nedenle aşağıdaki güvenlik bilgilerini dikkate alınız:
- Sızan gazı asla insan veya hayvanlara yöneltmeyiniz.
- Bu ürüne ilişkin diğer sağlık ve iş koruma bilgilerine, güvenlik dokümanından ulaşabilirsiniz. Bu doküman üreticiden de talep edilebilir.

Yönetmeliğe uygun kullanım

Cihaz, yürüyüş zeminleri, teraslar, rampa ve yollar arasındaki yabani bitkilerin ortadan kaldırılmasına hizmet eder.

Farklı amaçlı ve yanlış kullanım veya yönetmeliğe uygun tamirat yapılmaması durumunda ortaya çıkabilecek olası hasarları için bir sorumluluk üstelenilmez. Aynı şekilde bu gibi durumlarda garanti iptal olur.

Bu cihaz ticari amaçlı kullanım için öngörülmemiştir!

Öngörülebilir kötü kullanım

Cihaz ev alanındaki çim ve çiçek tarhı veya burada belirtilmeyen diğer kullanım alanları için, bir ısı dağıtıcısı olarak kullanılması uygun değildir.
Cihazı yağmurlu havada kullanmayınız.

Tehlike durumdaki davranış

Tehlikeli olmaması durumunda yangınla, yangın söndürücüsüyle mücadele ediniz. Yangın tarafından tehdit edilen kutu ve gaz kartuşlarını, mümkün mertebe tehlike bölgesinden uzaklaştırınız.

Cihazın parçaları

1 Başlık
2 Ayak
3 Uzatma borusu
4 Gaz ayar vanası
5 Gaz akım kolu
6 Tutamak
7 5 m gaz hortumu
8 Basınç düşürücü
(Özel aksam, Ürün 000182.5000)
9 Piyasada bulunan propan gaz tüpü 5 kg / 11 kg / 33 kg

Teknik bilgiler

Uzunluk:	925 mm
Gaz türü:	Propan; Butan/Propan-Karışımı
Alev ısısı:	≤ 1000°C
Güç:	35 KW
Cihaz, gaz hortumu dâhil:	yak. 1,6 kg
Aşağıdaki kullanımda ağız-ø 1,2 mm:	yak. 2,7 kg/h
Gaz basıncı:	4 bar

İlk çalıştırma

TEHLİKE!
Yangın ve Patlama yoluyla hayati tehlike!
Bu nedenle aşağıdaki güvenlik bilgilerini dikkate alınız:
- Cihazı sadece serbest alanda işletime alınız. Gaz tüpü yalnız dik konumda tutulmalıdır.
- Uzatma borusu **(3)** ve gaz ayar vanası **(4)** arasındaki vidalı bağlantıyla gaz ayar vanası **(4)** ve tutamak **(6)** arasındaki bağlantı asla sökülmemelidir.
- Açık alevi asla yanabilir veya patlayabilir maddelere yöneltmeyiniz.
- Alevi ateşlemede birçok defa başarısız olunmuşsa, valfı kapatınız, dışarıya çıkan gazın tam olarak çıkmasını bekleyiniz ve daha sonra alevi tekrar ateşleyiniz.

Montaj

- Ayağı **(2)** şekilde gösterildiği gibi uzatma borusuna **(3)** monte ediniz, bkz. Şekil A.
- Montajdan önce basınç düşürücünün **(8)** içindeki halkanın yerinde olup olmadığını kontrol ediniz, bkz. Şekil B.
- Gaz tüpündeki vana kapalıdır. Gaz ayar vanası **(4)** kapatılmalıdır. Bunun için vananın siyah tutamağını sonuna kadar sağa doğru çeviriniz (saat yönünde), bkz. Şekil B. Yalnızca el sıkılığında çevirin.

1. Gaz hortumunu **(7)** sıkıca tutamağa **(6)** vidalayın.
2. Gaz hortumunu **(7)** sıkıca basınç düşürücüye **(8)** vidalayın.
3. Basınç düşürücüyü **(8)** rakor aracılığıyla sıkıca gaz tüpüne vidalayın.

(Vidaların hepsi sol dişlidir, açık ağızlı anahtarla sıkılayınız) Şekil C.

Sızdırmazlık testi

- Vidalı bağlantılarda kaçak olup olmadığını kontrol ediniz (bkz. sol sütundaki tanım)!

Kullanım

- Propan gaz tüpündeki vanayı ve gaz ayar vanasını **(4)** 1/2 tur açınız, bkz. Şekil D.
- Güvenli bir alanda ucu aşağıya ve kendinizden öteye doğru tutunuz. Alevi uzun şömine kibritiyle yakınız, cihaz şimdi pilot aleviyle yanar, bkz. Şekil E.

***DİKKAT!* Açık alevden dolayı yanma tehlikesi!**
Asla alevi yakarken gaz akım koluna **(5)** basmayınız!
- Gaz ayar vanasını **(4)** biraz daha açarak gaz akım koluna **(5)** basınız, cihaz şimdi büyük alevle yanar, bkz. Şekil E.
  Çubuğu yaklaşık zeminin üzerinden 3 cm yükseklikte aşağıya ve yukarıya hareket ettiriniz.

TEHLİKE! Yangın ve patlamadan dolayı ölüm tehlikesi!
Alevi asla gaz hortumuna veya gaz tüpüne doğrultmayınız!

UYARI!
Sıcak parçalar nedeniyle yanma tehlikesi!
Bu nedenle aşağıdaki güvenlik bilgilerini dikkate alınız:
- Brülör mahfazasına işletim esnasında dokunmayınız.
- İşe ara verdiğinizde gaz akım kolunu **(5)** bırakınız ve cihazı ayak üzerinde bırakınız, bkz. Şekil. F.

İşletim dışına alma

- Gaz akım kolunu bırakın, gaz tüpündeki vanayı kapatın ve başlıktaki alev sönünceye kadar bekleyin. Ardından gaz ayar vanasını **(4)** kapatın. Başlık soğuyuncaya kadar cihazı daima ayak **(2)** üzerinde bırakın, bkz. Şekil 6.

Kullanıcı bilgisi!

- Bu cihaz özellikle yabani bitkilerin ortadan kaldırılması için uygundur.
- Cihaz, yüksek öz suyu sahip bitkiler üzerinde kullanıldığında, en yüksek verimi gösterir. Yabani bitkiler üzerinde işlemler için en uygun zaman dilimi ilk bahardır. Yabani bitkiler ne kadar taze olursa, etki de bir o kadar da büyük olmaktadır.
  Önlemin başarısı hemen gözlemlenmeyebilir. Bitkilerin ısıya karşı duyarlılığı kendini hemen göstermez.
  Temel olarak aşağıdaki bilgi geçerlidir: hafifi yapraklı parmakboylu bitkiler en hassas tepkiyi gösterir, bu birinci işlemden sonra hayati fonksiyonlarını kayıp ettiklerini gösterir.
  Uygun uzunluktaki etki süresinde, güçlü yapraklara sahip parmak boyundaki bitkilerde %100 ortadan kaldırılabilmektedir.
- Örneğin deve dikeni gibi sert yapraklı yaşlı bitkiler, birçok işlemden sonra en erken bir ila iki hafta arasında iyice kururlar. Kuru çimler oldukça kabadır ve daha uzun süreli ısı etkisine ihtiyaç duyarlar.
- Bu cihazla olabildiğince sadece alçak bitkilerin bulunduğu alanlar üzerinde uygulama yapılmalıdır. Yalnız yabani ot oldukça uzunsa, önce biçilmelidir. Fakat buradaki etki daha düşüktür, çünkü daha serttir ve yeraltı organlarda taze bitkilere nazaran daha fazla rezerv maddeleri toplar.
- Başlangıç aşamasında, yabani bitkilerle kaplı alan üzerindeki işlem kısa süreli olarak 5 defaya kadar tekrarlanmalıdır. Ancak o zaman istenilen başarı elde edilir. Daha sonra uygulaması ayda 2 kez yapmak yeterli olacaktır.
- Yabani bitki sadece ısıtılması gerekmektedir. Yakılmasına gerek yoktur. Yaprakların hücreleri bu şekilde kurur ve yabani bitki ölür.
- Belirli yabani bitkiler tekrarlayıcı bir muameleye gereksinim duymaktadır.

Bakım ve depolama

- Cihazın özel bir bakıma gereksinimi yoktur. Halkanın yerinde olmasına ve iyi durumda olmasına dikkat ediniz.
- Cihaz demonte gaz tüpü kuru şekilde mümkün mertebe kilitli olarak ve çocukların giremeyeceği bir yerde depolanmalıdır.

Teknik değişiklik yapma hakkı saklıdır!

RU

Символы, используемые в данной инструкции

ОПАСНОСТЬ! Предупреждающий знак этой степени опасности обозначает угрожающую опасную ситуацию. Следуйте указаниям к этому предупреждающему знаку, чтобы избежать опасности для жизни или получения тяжелейших травм.

ПРЕДУПРЕЖДЕНИЕ! Предупреждающий знак этой степени опасности обозначает возможное наличие опасной ситуации. Следуйте указаниям к этому предупреждающему знаку, чтобы избежать опасности получения травм.

ВНИМАНИЕ! Предупреждающий знак этой степени опасности обозначает возможность нанесения материального ущерба. Следуйте указаниям к этому предупреждающему знаку, чтобы избежать материального ущерба.

Указание! Указание обозначает наличие дополнительной информации или рисунков, облегчающих обслуживание и понимание прибора.

Важные указания по технике безопасности

Инструкция по эксплуатации дает Вам важные указания по технике безопасности и информацию, которые требуются для безупречной эксплуатации прибора!
Необходимо полностью прочитать инструкцию, сохранить ее и при необходимости передать следующему владельцу!
Соблюдайте также указания по безопасности при обращении с газовым баллоном и редукционным клапаном!
Все указания по технике безопасности служат также в целях обеспечения Вашей личной безопасности!

- Данный прибор соответствует общепризнанным правилам техники и специальным правилам техники безопасности!
- Данный прибор не должны использовать лица (включая детей) с ограниченными физическими, сенсорными или умственными способностями или с отсутствием опыта и/или знаний, за исключением случаев, когда они находятся под наблюдением лица, ответственного за их безопасность, или когда они получили от него инструкции по использованию прибора.
- Используйте прибор по назначению.
- Рекомендуется использование защитных перчаток.
- Не эксплуатировать прибор, если рядом находятся дети.
- Прибор разрешается эксплуатировать при температуре окружающей среды до -2 °C.
- Не разрешается эксплуатировать прибор под землей.
- Прибор не должен работать без присмотра.
- **Данный прибор разрешается использовать исключительно с:**
  - **обычными бутановыми/пропановыми баллонами на 5 кг / 11 кг или 33 кг (не входят в объем поставки). Использование иных ёмкостей для газа может быть опасным.**
  - **только с редукционным клапаном GLORIA (не входит в объем поставки). Может быть опасным использование других редукционных клапанов.**

Ремонт данного прибора должен проводиться только сервисными центрами фирмы GLORIA. Запасные части следует заказывать в специализированном магазине. Если их не окажется на складе, то они будут доставлены в срочном порядке.

- ***ВНИМАНИЕ!***
  Мы особо указываем на то, что в соответствии с законом об ответственности за продукцию мы не отвечаем за вызванный нашим аппаратом ущерб, если он возник в результате ненадлежащего ремонта или если при замене деталей использовались не оригинальные детали и ремонт проведен **не** сервисной службой или авторизованным специалистом.
  Это относится и к принадлежностям.

ОПАСНОСТЬ!
Опасность для жизни в результате пожара и взрыва!
В результате ненадлежащего применения прибора, редукционного клапана или газового баллона существует опасность для жизни! Поэтому соблюдайте указания по безопасности, находящиеся на всех компонентах, а также следующие указания по безопасности:
- Не направлять пламя на газовый шланг, газовый баллон, открытый огонь или на раскаленные предметы. Беречь от источников воспламенения. Не курить. Хранить в недоступном для детей месте.
- Не хранить вблизи отопительных приборов.
- Использовать прибор только на открытом воздухе. Никогда не использовать прибор в гараже или в местах, где возможно наличие бензина или легковоспламеняющихся веществ.
- Газовый баллон заменять только на открытом воздухе и ни в коем случае не при открытом огне, источниках воспламенения или легковоспламеняющихся веществах.
- **При появлении запаха газа сразу выключить прибор (закрыть клапан на газовом баллоне и на приборе) и проверить на наличие утечки. Для того чтобы убедиться в том, что нет утечек, смочите места соединения, а также корпус клапана теплой мыльной водой. Если пузырьки не образуются, то прибор готов к эксплуатации. Если пузырьки образуются, то ни в коем случае не следует запускать прибор. Сразу же закрыть клапан на газовом баллоне и отсоединить баллон от прибора. Впоследствии возможные причины неисправности прибора должен выяснить квалифицированный специалист или специализированное предприятие. Никогда не проводите поиск негерметичных мест при помощи открытого огня и в закрытых помещениях!**

ПРЕДУПРЕЖДЕНИЕ!
Опасность получения ожогов от горячих деталей прибора или открытого огня!
Детали прибора могут сильно нагреваться во время работы и стать причиной ожогов. При ненадлежащем использовании прибора также существует опасность получения ожогов! Поэтому соблюдайте следующие правила техники безопасности:
Приспособление разрешается использовать только под углом меньше 90°.
- Не прикасаться к корпусу горелки, существует опасность получения ожогов.
- Могут загореться сухие ветки, листва, еловая хвоя и сухая трава.

ПРЕДУПРЕЖДЕНИЕ!
Воздействие газа опасно для здоровья!
Выходящий, не подожженный газ, может причинить вред здоровью ограниченного характера вследствие вдыхания, заглатывания или проникновения через кожу. При возникновении симптомов или в случае сомнения следует обратиться к врачу.
Поэтому соблюдайте следующие правила техники безопасности:
- Никогда не направляйте выходящий газ на людей или животных.
- Более подробную информацию по охране здоровья и труда при использовании данного изделия Вы найдете в паспорте безопасности, который можно потребовать у изготовителя.

Использование по назначению

Прибор служит исключительно для удаления дикорастущих растений между тротуарными плитками, террасами, пандусами и дорожками.

Изготовитель не несет ответственности за возможное нанесение ущерба при использовании не по назначению, при неправильном использовании или неквалифицированном ремонте. Выполнение гарантийных обязательств в таких случаях также исключено.

Прибор не предназначен для промышленного использования!

Возможное использование не по назначению

Прибор не предназначен для использования в качестве источника тепла в домашнем хозяйстве для газонов и цветочных клумб или в иных, отличающихся от указанных здесь, целях.
Не использовать прибор в сырую погоду.

Поведение в случае опасности

Если это неопасно, тушить пожар при помощи огнетушителя.
При возникновении пожара по возможности удалить из опасной зоны легковоспламеняющиеся емкости или газовые баллоны.

Элементы прибора

1 Горелка
2 Ножка
3 Удлинительная труба
4 Клапан для регулирования газа
5 Рычаг включения потока газа
6 Ручка
7 Газовый шланг 5 м
8 Редукционный клапан
(Спецпринадлежность, артикул 000182.5000)
9 Обычный пропановый баллон на 5 кг / 11 кг / 33 кг

Технические характеристики

Длина:	925 мм
Вид газа:	Пропан; бутан-пропановая смесь
Температура пламени:	≤ 1000°C
Мощность:	35 кВт
Прибор с газовым шлангом:	ок. 1,6 кг
Расход при диаметре сопла 1,2 мм:	ок. 2,7 кг/ч
Давление газа:	4 бар

Ввод в эксплуатацию

ОПАСНОСТЬ!
Опасность для жизни в результате пожара и взрыва!
Поэтому соблюдайте следующие правила техники безопасности:
- Прибор запускать только на открытом воздухе. Газовый баллон разрешается устанавливать только в вертикальном положении.
- Ни в коем случае не ослаблять резьбовое соединение между удлинительной трубой **(3)** и клапаном для регулирования газа **(4)**, а также соединение между клапаном для регулирования газа **(4)** и ручкой **(6)**.
- Никогда не направлять открытое пламя на горючие или взрывоопасные вещества.
- После нескольких неудачных попыток разжечь пламя закрыть вентиль, подождать, пока выпущенный газ не рассеется и затем повторно разжечь пламя.

Монтаж

- Установить ножку **(2)**, как показано, на удлинительную трубу **(3)**, см. рис. A.
- Перед сборкой проверить, имеется ли в редукционном **(8)** клапане уплотнение, см. рис. B.
- Клапан на газовом баллоне закрыт. Клапан для регулирования газа **(4)** должен быть закрыт. Для этого полностью повернуть черную кнопку клапана вправо (по часовой стрелке), см. рис. B. Повернуть только от руки.

1. Прочно скрутить газовый шланг **(7)** с ручкой **(6)**.
2. Прочно скрутить газовый шланг **(7)** с редукционным клапаном **(8)**.
3. С помощью накидной гайки прочно прикрутить редукционный клапан **(8)** к пропановому баллону.

(Вся резьба – левая, затянуть гаечным рожковым ключом.) Рис. C.

Проверка герметичности

- Проверить резьбовое соединение на наличие утечек (см. описание, левый столбец)!

Рабочий режим

- Открыть клапан на пропановом баллоне, а также клапан для регулирования газа **(4)**, повернув на 1/2 оборота, см. рис. D.
- Направить стержень в безопасное место вниз и в сторону от тела. Зажечь пламя длинной спичкой, прибор работает в режиме дежурного пламени, см. рис. E.

***ВНИМАНИЕ!* Опасность ожога открытым пламенем!**
При зажигании пламени ни в коем случае не нажимать на рычаг включения потока газа **(5)**!
- Открыть больше клапан для регулирования газа **(4)** и нажать на рычаг включения потока газа **(5)**, прибор работает в режиме полного пламени, см. рис. E.
  Двигать стержнем примерно в 3 см над землёй в разных направлениях.

ОПАСНОСТЬ! Опасность для жизни за счет пожара и взрыва!
Ни в коем случае не направлять пламя на газовый шланг или газовый баллон!

ПРЕДУПРЕЖДЕНИЕ!
Опасность получения ожогов от горячих деталей прибора!
Поэтому соблюдайте следующие правила техники безопасности:
- Не прикасаться к корпусу горелки во время работы.
- При прерывании работы отпустить рычаг включения потока газа **(5)** и установить прибор на ножку, см. рис. F.

Выключение

- Отпустить рычаг включения потока газа, закрыть клапан на газовом баллоне и подождать, пока не погаснет пламя на корпусе горелки. После этого закрыть клапан для регулирования газа **(4)**. Всегда устанавливать прибор на ножку **(2)**, пока корпус горелки не остынет, см. рис. 6.

Указания для пользователя!

- Особенно прибор подходит для удаления сорняков.
- Применение прибора максимально эффективно, когда растение очень сочное. Самым благоприятным временем для обработки дикорастущих растений является весна. Действие тем интенсивнее, чем моложе дикорастущие растения. Однако успех мероприятия виден не сразу. Чувствительность растений к тепловому излучению проявляется не сразу.
  В основном характерно: мягколистные сеянцы наиболее чувствительны, это означает, что они уже после однократной обработки нежизнеспособны. При соответствующей длительности воздействия сеянцы с жёсткой листвой также удаляются на 100%.
- Более взрослые растения с жесткой листвой, как, например, осот, высыхают только после многократной обработки с интервалами от одной до двух недель. Жёстколистные травы крайне стойкие и требуют сравнительно длительного теплового воздействия.
- По возможности, прибором следует обрабатывать только площади с низкорослыми растениями. Если дикорастущие растения очень высокие, то их необходимо сначала скосить. Однако в данном случае воздействие менее эффективно, так как листва жесткая, а в подземных органах накоплено больше резервных веществ, чем у молодых растений.
- На начальном этапе обработка заросших дикорастущими растениями площадей должна проводиться кратковременно, с повторением до 5 раз. Только в этом случае можно получить стойкий результат. Впоследствии будет достаточно обработки 2 раза в месяц.
- Сорняки необходимо только нагревать. Нет необходимости их сжигать. Клетки листьев таким образом высыхают, и сорняки погибают.
- Определенные виды сорняков требуют повторной обработки.

Техническое обслуживание и хранение

- Прибор не нуждается в особом уходе. Следите за тем, уплотнение было на месте и в хорошем состоянии.
- Прибор с отвинченным газовым баллоном необходимо хранить в сухом месте, по возможности в закрытом и недоступном для детей.

Оставляем за собой право на внесение технических изменений!

GR

Σύμβολα σε αυτές τις οδηγίες

ΚΙΝΔΥΝΟΣ! Μία προειδοποιητική υπόδειξη αυτού του επιπέδου κινδύνου περιγράφει μία επικείμενη επικίνδυνη κατάσταση. Εφαρμόζετε πάντοτε τις οδηγίες σε αυτή την προειδοποιητική υπόδειξη, για να αποφύγετε σωματικούς κινδύνους ή βαριούς τραυματισμούς.

ΠΡΟΕΙΔΟΠΟΙΗΣΗ! Μία προειδοποιητική υπόδειξη αυτού του επιπέδου κινδύνου περιγράφει μία πιθανή επικίνδυνη κατάσταση. Εφαρμόζετε πάντοτε τις οδηγίες σε αυτή την προειδοποιητική υπόδειξη, για να αποφύγετε τον κίνδυνο τραυματισμών.

ΠΡΟΣΟΧΗ! Μία προειδοποιητική υπόδειξη αυτού του επιπέδου περιγράφει μία πιθανή υλική ζημιά. Εφαρμόζετε πάντοτε τις οδηγίες σε αυτή την προειδοποιητική υπόδειξη για να αποφύγετε υλικές ζημιές.

Υπόδειξη! Μία υπόδειξη επισημαίνει τις συμπληρωματικές πληροφορίες ή εικόνες που θα σας διευκολύνουν στο χειρισμό και στην κατανόηση της συσκευής.

Σημαντικές οδηγίες ασφαλείας

Το εγχειρίδιο χειρισμού σας παρέχει σημαντικές οδηγίες ασφαλείας και πληροφορίες, οι οποίες είναι απαραίτητες για την άψογη λειτουργία της συσκευής!
Οι οδηγίες πρέπει να διαβαστούν πλήρως, να φυλάσσονται και να χρειαστεί να παραδοθούν στο επόμενο κάτοχο!
Να τηρήτε επίσης τις οδηγίες ασφαλείας για τη χρήση με τη φιάλη αερίου και τον μειωτήρα πίεσης!
Όλες οι οδηγίες ασφαλείας χρησιμεύουν κυρίως και για την προσωπική σας ασφάλεια!

- Αυτή η συσκευή αντιστοιχεί στους αναγνωρισμένους κανόνες της τεχνολογίας και στους σχετικούς όρους ασφαλείας!
- Αυτή η συσκευή δεν προορίζεται να χρησιμοποιείται από άτομα (συμπεριλαμβανομένων και παιδιών) με περιορισμένες φυσικές, αισθητικές ή πνευματικές ικανότητες που δεν έχουν εμπειρία και/ή τις γνώσεις, εκτός και αν επιβλέπονται από ένα άτομο που είναι υπεύθυνο για την ασφάλεια τους ή λάβει τις αναγκαίες οδηγίες για τη χρήση της συσκευής.
- Να χρησιμοποιείτε τη συσκευή σύμφωνα με τον προορισμό της.
- Να φοράτε τα γάντια προστασίας.
- Μην λειτουργείτε τη συσκευή κοντά σε παιδιά.
- Η συσκευή πρέπει να λειτουργεί μόνο μέχρι μία εξωτερική θερμοκρασία των -2 °C.
- Η συσκευή δεν επιτρέπεται να λειτουργεί κάτω από το επίπεδο του εδάφους.
- Η συσκευή δεν είναι κατάλληλη να λειτουργεί χωρίς επίβλεψη.
- **Αυτή η συσκευή επιτρέπεται να χρησιμοποιείται αποκλειστικά με:**
  - **κοινές φιάλες βουτανίου/προπανίου του εμπορίου με τα μεγέθη 5 kg / 11 kg ή 33 kg (δεν περιλαμβάνονται στην έκταση παράδοσης). Η χρήση άλλων φιαλιδίων αερίου μπορεί να είναι επικίνδυνη.**
  - **να λειτουργεί μόνο με τον μειωτήρα πίεσης GLORIA του (δεν περιλαμβάνεται στην έκταση παράδοσης). Η χρήση άλλων μειωτήρων πίεσης μπορεί να είναι επικίνδυνη.**

Οι επιδιορθώσεις σε αυτή τη συσκευή πρέπει να πραγματοποιούνται μόνο από τα σημεία σέρβις της GLORIA. Τα ανταλλακτικά εξαρτήματα μπορείτε να τα παραγγείλετε από τον ειδικό αντιπρόσωπο. Αν αυτά δεν είναι διαθέσιμα, τότε αυτός σας τα προμηθεύει όσο το δυνατόν πιο γρήγορα.

- **Προσοχή!**
  Σύμφωνα με το νόμο περί ευθύνης προϊόντων σας καταστούμε ρητά προσεκτικούς στο γεγονός, ότι δεν αναλαμβάνουμε καμία ευθύνη για βλάβες, οι οποίες μπορεί να προκύψουν από τη χρήση της συσκευής αυτής, εφόσον οι βλάβες αυτές δημιουργήθηκαν λόγω ανάρμοστης επιδιόρθωσης ή σε περίπτωση, κατά την οποία έγινε εφαρμογή νέων ανταλλακτικών, τα οποία δεν είναι γνήσια ανταλλακτικά της εταιρείας, και εφόσον η επιδιόρθωση της συσκευής σας **δεν** διενεργήθηκε από την υπηρεσία μας σερβίς πελατείας ή από ένα εξουσιοδοτημένο ειδικό πρόσωπο. Ο κανονισμός αυτός ισχύει επίσης και για τα συμπληρωματικά εξαρτήματα της συσκευής.

ΚΙΝΔΥΝΟΣ!
Κίνδυνος θανάτου λόγω πυρκαγιάς ή έκρηξης!
Σε μία λανθασμένη χρήση της συσκευής, του μειωτήρα πίεσης ή του φιαλιδίου αερίου υπάρχει κίνδυνος θανάτου! Για αυτό να τηρήτε τις οδηγίες ασφαλείας σε όλα τα συστατικά στοιχεία αλλά επίσης και τις ακόλουθες οδηγίες ασφαλείας:
- Να μην κατευθύνετε τη φωτιά πάνω σε ένα λαστιχένιο σωλήνα αερίου, μία φιάλη αερίου, ανοιχτή φλόγα ή σε πυρακτωμένο αντικείμενο. Κρατήστε το μακριά από πηγές ανάφλεξης. Μην καπνίζετε. Δεν επιτρέπεται να έρθει σε επαφή με τα χέρια παιδιών.
- Μην το αποθηκεύετε κοντά σε θερμαντικά σώματα.
- Να χρησιμοποιείτε τη συσκευή μόνο σε ελεύθερο χώρο. Να μην χρησιμοποιείτε ποτέ τη συσκευή σε ένα γκαράζ ή σε χώρους που ενδεχομένως έχουν αποθηκευτεί βενζίνη ή πολύ εύφλεκτα υλικά.
- Να αλλάζετε τη φιάλη αερίου μόνο σε ανοιχτό χώρο και ποτέ κοντά σε μία ανοιχτή φλόγα, πηγές ανάφλεξης ή εύφλεκτα υλικά.
- **Αν υπάρχει οσμή αερίου, απενεργοποιείστε αμέσως τη συσκευή (κλείστε τη βαλβίδα στη φιάλη αερίου όπως επίσης και στη συσκευή) και ελέγξτε για διαρροές. Για να είστε σίγουροι ότι δεν υπάρχει διαρροή επαλείψτε τα σημεία σύνδεσης όπως και το περίβλημα της βαλβίδας με ζεστό σαπουνόνερο. Αν δεν δημιουργηθούν φυσαλίδες, τότε η συσκευή είναι έτοιμη για λειτουργία. Αν δημιουργηθούν φυσαλίδες τότε η συσκευή δεν επιτρέπεται σε καμία περίπτωση να τεθεί σε λειτουργία. Η φιάλη αερίου πρέπει να κλείσει αμέσως στη βαλβίδα και να αποσυνδεθεί από τη συσκευή. Αμέσως μετά πρέπει να ελεγχθεί η συσκευή από ένα εξειδικευμένο άτομο ή εταιρία για ενδεχόμενες αιτίες για τη διαρροή. Ποτέ μην ψάχνετε τις διαρροές με μία φλόγα και ποτέ σε κλειστούς χώρους!**

ΠΡΟΕΙΔΟΠΟΙΗΣΗ
Κίνδυνος εγκαύματος από τα ζεστά τμήματα της συσκευής ή την ανοιχτή φλόγα!
Τμήματα της συσκευής μπορεί να ζεσταθούν υπερβολικά κατά τη διάρκεια της χρήσης και να οδηγήσουν σε πιθανά εγκαύματα. Από μία λανθασμένη χρήση της συσκευής υπάρχει επίσης κίνδυνος εγκαυμάτων!
Για αυτό να τηρήτε τις ακόλουθες οδηγίες ασφαλείας:
Η συσκευή επιτρέπεται να χρησιμοποιηθεί μόνο μέχρι τη γωνία των 90°.
- Μην ακουμπάτε το περίβλημα του καυστήρα, κίνδυνος εγκαυμάτων.
- Από τα ξερά ξύλα, τα φύλλα, τις βελόνες ελάτης και τα ξερά χόρτα μπορεί να προκληθεί πυρκαγιά.

ΠΡΟΕΙΔΟΠΟΙΗΣΗ!
Κίνδυνος για την υγεία λόγω της επαφής με αέριο.
Το εξερχόμενο αέριο που δεν έχει αναφλεχθεί μπορεί σε περίπτωση εισπνοής, κατάποσης ή απορρόφησής από το δέρμα να προκαλέσει βλάβη στην υγεία με περιορισμένη επίδραση. Αν παρουσιαστούν κάποια συμπτώματα ή σε περίπτωση αμφιβολίας, τότε αναζητήστε αμέσως έναν γιατρό. Για αυτό να τηρήτε τις ακόλουθες οδηγίες ασφαλείας:
- Ποτέ μην κατευθύνετε το εξερχόμενο αέριο σε ανθρώπους ή ζώα.
- Επιπλέον πληροφορίες για την προστασία υγείας και εργασίας αυτού του προϊόντος υπάρχουν στο φύλλο στοιχείων ασφαλείας, που μπορείτε να το ζητήσετε από τον κατασκευαστή.

Χρήση σύμφωνα με τον προορισμό

Η συσκευή χρησιμεύει αποκλειστικά για την εξάλειψη των αγριόχορτων ανάμεσα στις πλάκες πεζοδρομίων, στις ταράτσες, στις εισόδους και στους διαδρόμους.

Σε μία ακόπιμη χρήση για άλλο σκοπό, ένα λανθασμένο χειρισμό ή μία αντικανονική επιδιόρθωση δεν αναλαμβάνεται καμία ευθύνη για ενδεχόμενες ζημιές. Σε αυτές τις περιπτώσεις αποκλείεται επίσης και η παροχή εγγύησης.

Η συσκευή δεν προορίζεται για επαγγελματική χρήση.

Προβλέψιμη κατάχρηση

Η συσκευή δεν είναι κατάλληλη για διανομέας θερμότητας σε μία οικία για το γρασίδι και τα παρτέρια λουλουδιών ή για άλλες περιοχές εφαρμογών από αυτές που αναφέρονται εδώ. Μην χρησιμοποιείτε τη συσκευή σε υγρές καιρικές συνθήκες.

Συμπεριφορά σε περίπτωση κινδύνου

Καταπολέμηση της πυρκαγιάς με τον πυροσβεστήρα εφόσον αυτό είναι ακίνδυνο. Απομακρύνετε από την περιοχή κινδύνου τα δοχεία και τα φιαλίδια αερίου αν είναι είναι δυνατό λόγω ύπαρξης κινδύνου από την πυρκαγιά.

Στοιχεία συσκευής

1 Καυστήρας
2 Πόδι βάσης
3 Σωλήνας προέκτασης
4 Ρυθμιστική βαλβίδα αερίου
5 Μοχλός ροής αερίου
6 Χειρολαβή
7 Λαστιχένιος σωλήνας αερίου 5 m
8 Μειωτήρας πίεσης
(Ειδικός εξοπλισμός, αντικ. 000182.5000)
9 Κοινή φιάλη προπανίου του εμπορίου 5 kg / 11 kg / 33 kg

Τεχνικά στοιχεία

Μήκος:	925 mm
Είδος αερίου:	Προπανίου; Μείγμα βουτανίου/προπανίου
Θερμοκρασία φλόγας:	≤ 1000°C
Ισχύς:	35 kW
Συσκευή μαζί με το λαστιχένιο σωλήνα αερίου:	περ. 1,6 kg
Κατανάλωση σε ø ακροφυσίου 1,2 mm:	περ 2,7 kg/h
Πίεση αερίου:	4 bar

Έναρξη λειτουργίας

ΚΙΝΔΥΝΟΣ!
Κίνδυνος θανάτου λόγω πυρκαγιάς ή έκρηξης!
Για αυτό να τηρήτε τις ακόλουθες οδηγίες ασφαλείας:
- Να λειτουργείτε τη συσκευή μόνο σε υπαίθριο χώρο. Η φιάλη αερίου επιτρέπεται να τοποθετηθεί μόνο κάθετα.
- Η βιδωτή ένωση ανάμεσα στο σωλήνα προέκτασης **(3)** και τη ρυθμιστική βαλβίδα αερίου **(4)** όπως και η σύνδεση ανάμεσα στη ρυθμιστική βαλβίδα αερίου **(4)** και τη χειρολαβή **(6)** δεν επιτρέπεται ποτέ να λυθούν.
- Ποτέ μην κατευθύνετε την ανοιχτή φλόγα σε εύφλεκτα ή εκρηκτικά υλικά.
- Μετά από πολλαπλές προσπάθειες ανάφλεξης της φλόγας κλείστε τη βαλβίδα, περιμένετε μέχρι να εξαφανιστεί το εξερχόμενο αέριο και έπειτα αναφλέξτε ξανά τη φλόγα.

Συναρμολόγηση

- Συναρμολογήστε το πόδι της βάσης **(2)** όπως απεικονίζεται στον σωλήνα προέκτασης **(3)**, βλέπε την εικ. A.
- Πριν από τη συναρμολόγηση ελέγξτε αν ο δακτύλιος O υπάρχει στη ρυθμιστική βαλβίδα πίεσης, βλέπε την εικ. B.
- Η βαλβίδα στη φιάλη αερίου είναι κλειστή. Η ρυθμιστική βαλβίδα αερίου **(4)** πρέπει να είναι κλειστή. Για αυτό περιστρέψτε το μαύρο κουμπί της βαλβίδας στην κατεύθυνση περιστροφής τελείως προς τα δεξιά (φορά των δεικτών του ρολογιού), βλέπε την εικ. B. Σφίξτε μόνο με το χέρι.

1. Βιδώστε σταθερά τον λαστιχένιο σωλήνα αερίου **(7)** στη χειρολαβή **(6)**.
2. Βιδώστε σταθερά τον λαστιχένιο σωλήνα αερίου **(7)** στον μειωτήρα πίεσης **(8)**.
3. Βιδώστε σταθερά τον μειωτήρα πίεσης **(8)** με τη βοήθεια του κοχλιωτού πώματος στη φιάλη προπανίου.

(Όλα τα σπειρώματα είναι αριστερόστροφα, βιδώστε σταθερά με το ανοιχτό κλειδί) εικ. C.

Έλεγχος στεγανότητας

- Ελέγξτε τη βιδωτή ένωση για διαρροές (βλέπε την περιγραφή στην αριστερή στήλη)!

Λειτουργία

- Ανοίξτε τη βαλβίδα στη φιάλη προπανίου όπως και στη ρυθμιστική βαλβίδα αερίου **(4)** με μία 1/2 περιστροφή, βλέπε την εικ. D.
- Στην ασφαλή περιοχή κρατήστε τη ράβδο προς τα κάτω και μακριά από το σώμα. Ανάψτε τη φλόγα με ένα μακρύ σπίρτο για τζάκι, η συσκευή λειτουργεί τώρα σε κατάσταση ετοιμότητας, βλέπε την εικ. E.

***ΠΡΟΣΟΧΗ!* Κίνδυνος εγκαύματος από την ανοιχτή φλόγα!**
Μην χειρίζεστε ποτέ το μοχλό ροής αερίου **(5)** κατά την ανάφλεξη της φλόγας!
- Ανοίξτε και άλλο τη ρυθμιστική βαλβίδα αερίου **(4)** και ενεργοποιήστε το μοχλό ροής αερίου **(5)**, η συσκευή λειτουργεί τώρα με πλήρη φλόγα, βλέπε την εικ. E.
  Κουνήστε πέρα-δώθε τη ράβδο σε ένα ύψος περ. 3 cm πάνω από το δάπεδο.

ΚΙΝΔΥΝΟΣ! Κίνδυνος θανάτου λόγω πυρκαγιάς ή έκρηξης!
Μην κατευθύνετε ποτέ τη φλόγα προς ένα λαστιχένιο σωλήνα αερίου ή μία φιάλη αερίου!

ΠΡΟΕΙΔΟΠΟΙΗΣΗ!
Κίνδυνος εγκαύματος από τα ζεστά τμήματα της συσκευής!
Για αυτό να τηρήτε τις ακόλουθες οδηγίες ασφαλείας:
- Μην ακουμπάτε το περίβλημα του καυστήρα κατά την διάρκεια της λειτουργίας.
- Σε περίπτωση διακοπής των εργασιών αφήστε το μοχλό ροής αερίου **(5)** και βάλτε τη συσκευή πάνω στο πόδι βάσης, βλέπε την εικ. F.

Παύση λειτουργίας

- Αφήστε το μοχλό ροής αερίου, κλείστε τη βαλβίδα στη φιάλη αερίου και περιμένετε μέχρι να σβήσει η φλόγα στο περίβλημα του καυστήρα. Αμέσως μετά κλείστε τη ρυθμιστική βαλβίδα αερίου **(4)**. Τοποθετείτε τη συσκευή πάντοτε πάνω στο πόδι της βάσης **(2)**, μέχρι να κρυώσει το περίβλημα του καυστήρα, βλέπε την εικ. 6.

Υποδείξεις χρήστη!

- Η συσκευή είναι ιδιαίτερα κατάλληλη για την εξάλειψη των ζιζάνιων.
- Η χρήση της συσκευής είναι ιδιαίτερα αποτελεσματική όταν το φυτό έχει μία υψηλή περιεκτικότητα σε χυμό. Το ιδανικότερο χρονικό σημείο για την επεξεργασία των αγριόχορτων είναι η άνοιξη. Η επίδραση είναι τόσο μεγαλύτερη, όσο μικρότερα είναι τα αγριόχορτα Η επιτυχία των μέτρων αυτών δεν είναι όμως αμέσως ορατή. Η ευαισθησία των φυτών στη θερμική ακτινοβολία δεν φαίνεται αμέσως.
  Βασικά ισχύει: τα φυτάρια με μαλακά φύλλα αντιδρούν με μεγαλύτερη ευαισθησία, αυτό σημαίνει ότι μετά από μία επεξεργασία δεν είναι βιώσιμα. Αν η διάρκεια της επίδρασης είναι μεγαλύτερη τότε μπορούν να εξαλειφτούν 100% και φυτάρια με σταθερό φύλλωμα.
- α παλιότερα φυτά με σκληρά φύλλα, όπως π.χ. αγκάθια, ξεραίνονται το νωρίτερο μετά από πολλαπλή επεξεργασία και σε χρονική απόσταση από μία έως δύο εβδομάδες. Τα χόρτα με σκληρά φύλλα είναι ιδιαίτερα ανθεκτικά και απαιτούν μία θερμική επίδραση μεγάλης χρονικής διαρκείας.
- Με τη συσκευή μπορούν να επεξεργάζονται αν είναι δυνατό μόνο επιφάνειες με χαμηλά φύλλα. Αν τα αγριόχορτα είναι πολύ υψηλά, τότε πρέπει πρώτα να κοπούν. Η επίδραση είναι όμως εδώ μικρότερη, επειδή το φύλλωμα είναι σκληρότερο και στα υπόγεια όργανα αποθηκεύονται περισσότερες αποθεματικές ουσίες από ότι σε φυτάρια.
- Στην πρώτη φάση πρέπει να επαναλαμβάνεται μέχρι και 5 φορές η επεξεργασία των επιφανειών που έχουν γεμίσει με αγριόχορτα. Μόλις μετά θα υπάρξει μία διαρκής επιτυχία. Αργότερα αρκεί μία επεξεργασία 2 φορές το μήνα.
- Τα ζιζάνια χρειάζεται μόνο να θερμανθούν. Η καύση δεν είναι απαραίτητη. Με αυτό τον τρόπο ξεραίνονται τα κύτταρα των φύλλων και τα ζιζάνια πεθαίνουν.
- Ορισμένα είδη ζιζάνιων χρειάζονται μία επανάληψη της επεξεργασίας.

Συντήρηση και αποθήκευση

- Η συσκευή δεν χρειάζεται κάποια ιδιαίτερη φροντίδα. Προσέχετε ώστε να υπάρχει ο δακτύλιος O και να βρίσκεται σε καλή κατάσταση.
- Η συσκευή με αποσυναρμολογημένο το φιάλη αερίου πρέπει να αποθηκεύεται σε στεγνό μέρος, αν είναι δυνατό με μία ασφάλεια και να μην είναι προσιτή σε παιδιά.

Επιφυλασσόμεθα για τεχνικές αλλαγές!